INDUSTRIAL TUMBLE DRYERS

13kg
13/13kg

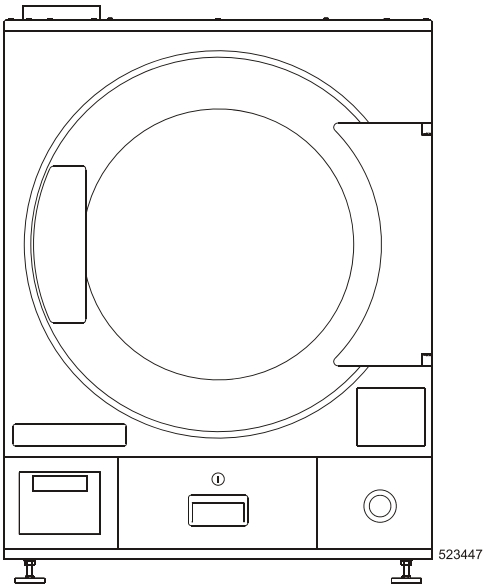

SPARE PARTS MANUAL	**CATALOGUE DES ACCESSORIES**
ERSATZTEIL-KATALOG	**CATÁLOGO DE PIEZAS DE REPUES**

523451 D
Publication date: 16 Jul 2012

PREFACE

Original or identical parts must be used for replacement in the machine.
After servicing replace secure all panels in original way and keep this manual in a secured place for future reference.
When calling or writing about your machine, be sure to mention type, model and serial number. Model, type and serial number are located on name plate on rear of the machine. The manufacturer reserves himself the right to change the specifications of manual at any time, without previous notice. The data and presentation are given only for information.
Please note that it regards only general information, since it is impossible to give in the manual the complete survey of all specific details on all the machines included in our line.

The spare parts manual is for machines with capacity:

13/13kg (27/27lb) as from serial number 13TD002310RV,

13kg (27lb) as from serial number 13TA000096RV.

- design of the machine is with external payment system or without external payment system, with coinmeter, marked COIN or without coinmeter
- heating: marked electrical, gas, steam

CONTENTS

527816.....Front panels, 13kg (27lb)..... 7
529090A....Front panels, 13/13kg (27/27lb) 9
529085.....Full control programmer 11
529086A....Easy control programmer without coin meter..... 13
529087.....Easy control programmer with coin meter..... 15
527820A....Cabinet, 13kg (27lb)..... 17
529089A....Cabinet, 13/13kg (27/27lb)..... 19
521384.....Drying drum complete 21
527821A....Door complete..... 23
529088.....Electrical heating..... ,25
520510.....Gas heating..... 27
520511.....Steam heating 29
527822.....Ventilator 31
529091A....Exhaust 33
529035A....Drive..... 35
527826.....Box of electrical components for electrical and steam heating 37
527825A....Box of electrical components for gas heating 39
521300.....Underpressure clutch 41
521309.....Humidity sensor 43
526835.....Stand, applicable for 13kg (27lb) 45
534806.....Travelling stand, applicable for 13kg (27lb).....47

INTRODUCTION

Pour changer les pièces detachées de la machine il faut utiliser les pièces d´origines ou anciennes. Après une intervention de service, mettez tous les panneaux dans un état original et laissez ce mode d´emploi dans un endroit à l´abri pour les informations éventuelles.
Si vous téléphones ou écrivez en ce qui concerne votre machine, indiquez toujours le type, modèle et numéro de série de la machine. Le type, le modéle et le numéro de série sont mentionné sur la plaque du constructeur, situé sur le panneau AR.
Le fabricant se réserve le droit de réaliser les changements des spécifications qui sont indiquées dans le catalogue à tout momment et sans avertissement antérieur.Toutes les données ne sont que informatives.Prenez en compte s.v.p. que ce catalogue ne concerne que les données informatives, parce que il n´est pas possible d´indiquer la liste complete de tous les détails de toutes nos machines de notre production.

Le catalogue est déterminé pour les machines á la capacité

13/13kg (27/27lb) á partir de numéro de fabricatoin 13TD002310RV,

13kg (27lb) á partir de numéro de fabricatoin 13TA000096RV.

La machine est réalisée avec système de paiement externe ou sans système de paiement externe.

- le type de la machine est avec monnayeur (désigné par MINC) ou sans
- chauffage: électrique, à vapeur, à gaz.

TABLE DE MATIERES

527816.....Panneaux frontaux, 13kg (27lb).....7
529090A ...Panneaux frontaux, 13/13kg (27/27lb).....9
529085.....Programmeur Full control 11
529086A ...Programmeur Easy control sans monnayeur.....13
529087.....Programmeur Easy control avec monnayeur.....15
527820A ...Capotage, 13kg (27lb) 17
529089A ...Capotage, 13/13kg (27/27lb) 19
521384.....Tambour de séchage entier 21
527821A ...Portière entière 23
529088.....Chauffage électrique.....25
520510.....Chauffage à gaz.....27
520511.....Chauffage à vapeur 29
527822.....Ventilateur 31
529091A ...Échappement d'air.....33
529035A ...Entraînement 35
527826.....Panneau d'appareillage pour chauffage électrique et à vapeur.....37
527825A ...Panneau d'appareillage pour chauffage.....39
521300.....Clapet à sous-pression 41
521309.....Sonde de l'humidité.....43
526835.....Socle, valable pour les 13kg (27lb) 45
534806.....Support mobile, valable pour 13kg (27lb) 47

VORWORT

Für einen Austausch an der Waschmaschine müssen Original- oder ursprüngliche Teile verwendet werden. Nach einem Serviceeingriff sämtliche Paneels im ursprünglichen Zustand absichern, und dieses Handbuch an einer sicheren Stelle für eventuelle Informationen aufbewahren.
Falls Sie telefonieren oder schreiben betreffs Ihre Maschine, immer den Typ, das Modell und Seriennummer angeben. Typ, Modell und Seriennummer sind an dem Herstellschild angegeben, daß am Maschinenhinterpaneel angebracht ist.
Der Hersteller behält sich das Recht vor, jederzeit und ohne irgendwelche vorherige Bekanntmachung Änderungen von Spezifikationen, in diesem Katalog angeführt, vorzunehmen. Sämtliche Angaben sind lediglich informativ.
Nehmen Sie, bitte, zur Kenntnis, daß dieser Katalog lediglich allgemeine Informationen betrifft, da es nicht möglich ist, eine komplette Übersicht aller Details über sämtliche Maschinen unserer Produktion anzuführen.
Der Katalog ist für Maschinen mit einer Kapazität von
13/13kg (27/27lb)ab Herstellnummer 13TD002310RV,
13kg (27lb) ab Herstellnummer 13TA000096RV bestimmt.
- Maschinenausführung mit Münzgerät, Kennzeichnung MINC, oder ohne Münzgerät
- Heizung: Kennzeichnung elektrische, Dampf, Gas

INHALT

527816.....Fronttafeln, 13kg (27lb) 7
529090A....Fronttafeln, 13/13kg (27/27lb) 9
529085.....Programmator Full control 11
529086A....Programmaor Easy control ohne Münzgerät 13
529087.....Programmaor Easy control mit Münzgerät 15
527820A....Mantel, 13kg (27lb) 17
529089A....Mantel, 13/13kg (27/27lb) 19
521384.....Trockentrommel komplett 21
527821A....Tür komplett 23
529088.....Elektrische Heizung 25
520510.....Gasheizung 27
520511.....Dampfheizung 29
527822.....Ventilator 31
529091A....Auspuffeinrichtung 33
529035A....Antrieb 35
527826.....Gerätetafel für elektrische Heizung und Dampfheizung 37
527825A....Gerätetafel für Gas Heizung 39
521300.....Unterdruckklappe 41
521309.....Feuchtigkeitsfühler 43
526835.....Gestell, gilt für 13 kg (27lb) 45
534806.....Gestell fahrbar, gültig für 13kg (27lb) 47

INTRODUCCIÓN

Para un recambio en la máquina deben usarse las piezas originales. Después de la intervención de servicio, hay que asegurar todos los paneles al estado primordial y poner este Manual a un cierto lugar para servirle de información eventual.
Si usted telefonea o escribe con respecto a su máquina, sírvase siempre indicar el tipo, modelo y número de serie. El tipo, el modelo y el número de serie están indicados en el rótulo de fabricación que está colocado en el panel trasero de la máquina.
El fabricante cuando quiera, sin previo aviso se reserva el derecho de modificar las especificaciones que están indicadas en este catálogo. Todos los datos son sólo informativos.
Sírvase dar cuenta de que este catálogo se refiere sólo a las informaciones generales, porque es imposible indicar un sumario completo de todos los detalles sobre todas las máquinas de nuestra fabricación.
El catálogo está destinado para las máquinas con la capacidad de
13/13kg (27/27lb)las cuales comienzan a partir del número de fabricación 13TD002310RV,
13kg (27lb) las cuales comienzan a partir del número de fabricación 13TA000096RV.
El modelo de la máquina es con el sistema de pago externo o sin sistema externo de pago.
- modelo de máquina con monedero, señalización MONED, o sin monedero
- calentamiento: señalización eléctrica, de vapor, de gas

ÍNDICE

527816.....Paneles frontales, 13kg (27lb) 7
529090A ...Paneles frontales, 13/13kg (27/27lb) 9
529085.....Programador Full control 11
529086A ...Programador Easy control sin monedero 13
529087.....Programador Easy control con monedero 15
527820A ...Capotaje, 13kg (27lb) 17
529089A ...Capotaje, 13/13kg (27/27lb) 19
521384.....Tambor de secado completo 21
527821A ...Puerta completa 23
529088.....Calentamiento eléctrico 25
520510.....Calentamiento a gas 27
520511.....Calentamiento a vapor 29
527822.....Ventilador 31
529091A ...Aire evacuado 33
529035A ...Tracción 35
527826.....Panel de herramientas para el calentamiento eléctrico y a vapor 37
527825A ...Panel de herramientas para calentamiento a gas 39
521300.....Válvula de depresión 41
521309.....Sensor de humedad 43
526835.....Base, válido para 13 kg (27lb) 45
534806.....Pedestal móvil, válido para 13kg (27lb) 47

FRONT PANELS, 13kg (27lb)

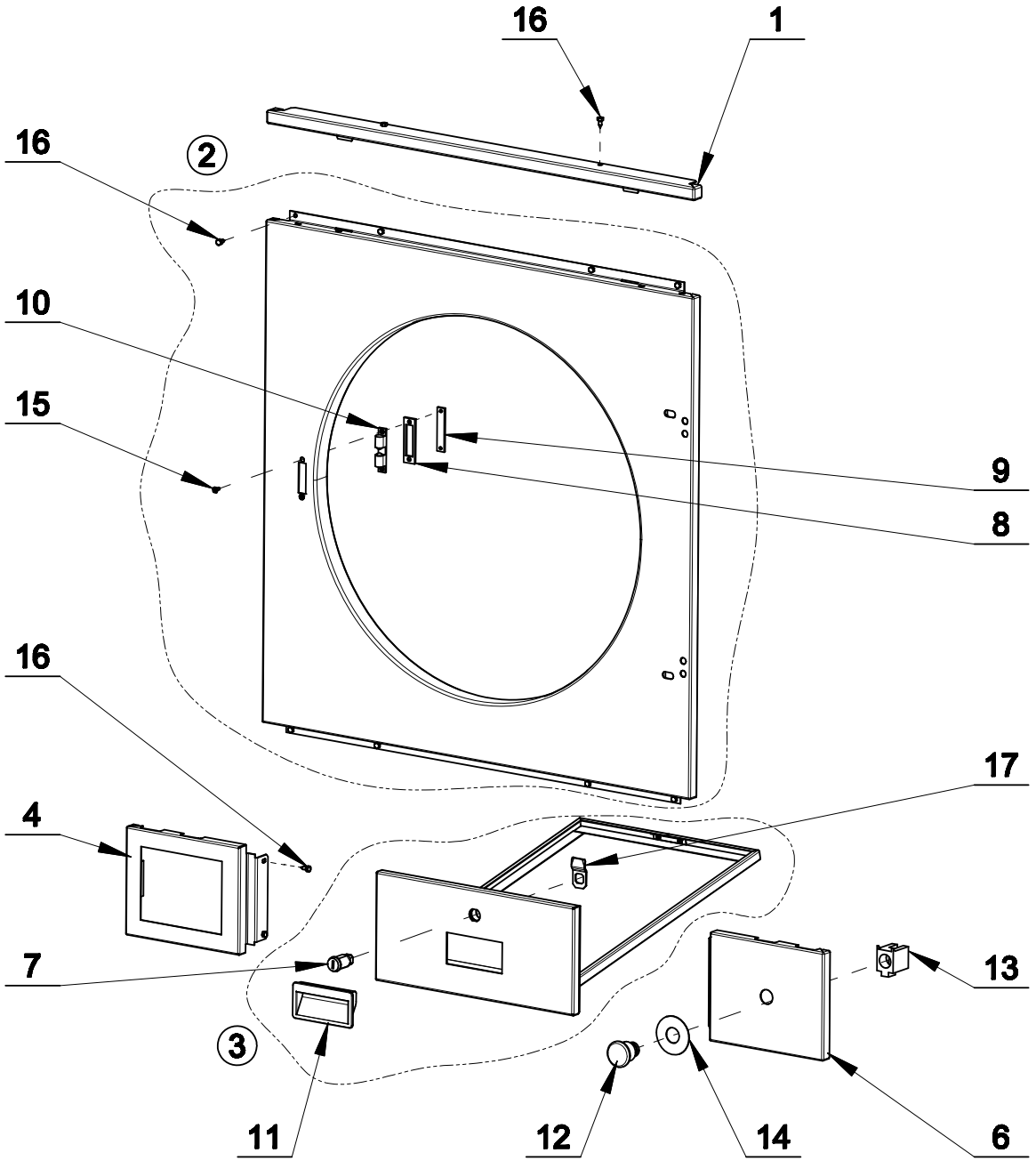

527 816

Front panels, 13kg (27lb): drawing nr. 527816

1	524549	Lath - covering upper, stainless steel imitation	Latte – de recouvrement supérieure, imitation inox	Leiste – Abdeckleiste oben, Imitation NiRo- Stahl	Listón -superior de cubierta, imitación de inoxidable
1	525615	Lath - covering upper, stainless steel	Latte – de recouvrement supérieure, inox	Leiste – Abdeckleiste oben, NiRo- Stahl	Listón -superior de cubierta, inoxidable
2	524530	Front panel complete, stainless steel imitation	Panneau frontal entier, imitation de l'inox	Fronttafel komplett, Imitation nichtrostender Stahl	Panel frontal completo, imitación de inoxidable
2	524592	Front panel complete, stainless steel	Panneau frontal entier, inox	Fronttafel komplett, nichtrostend	Panel frontal completo, inoxidable
3	529049	Filter panel complete, stainless steel imitation	Panneau du filtre entier, imitation de l'inox	Fronttafel komplett, Imitation nichtrostender Stahl	Panel del filtro completo, imitación de inoxidable
3	529051	Filter panel complete, stainless steel	Panneau du filtre entier, inox	Fronttafel komplett, nichtrostend	Panel del filtro completo, inoxidable
4	530441	Programmer panel, stainless steel imitation	Panneau du programmateur, imitation inox	Paneel Programmator, Imitation NiRo- Stahl	Panel del programador, imitación de inoxidable
4	530443	Programmer panel, stainless steel	Panneau du programmateur, inox	Paneel Programmator, NiRo- Stahl	Panel del programador, inoxidable
6	530442	Panel lower side, stainless steel imitation, applicable for	Panneau inférieur d´extrémité, imitation inox, valable	Paneel, Randpaneel unten, Imitation NiRo- Stahl, gilt für	Panel inferior extremo, imitación de inoxidable,
6		external payment system	Pour les systèmes de paiement externes	ein externes Zahlungssystem	válido para el sistema de pago externo
6	530444	Panel lower side, stainless steel, applicable for	Panneau inférieur d´extrémité, inox, valable	Paneel, Randpaneel unten, NiRo- Stahl, gilt für	Panel inferior extremo, inoxidable,
6		external payment system	Pour les systèmes de paiement externes	ein externes Zahlungssystem	válido para el sistema de pago externo
6	530446	Panel lower side for „central stop", stainless steel imitation,	Panneau inférieur d´extrémité pour l´ « arrêt central »,	Panel, Randpaneel unten für „Not-Aus", Imitation NiRo-	Panel inferior extremo para el «stop central», imitación
6		not applicable for external payment system	imitation inox, non valable pour les systèmes de paiement externes	Stahl, nicht gültig für ein externes Zahlungssystem	de inoxidable, no es válido para el sistema de pago
6	530445	Panel lower side for „central stop", stainless steel,	Panneau inférieur d´extrémité pour l´ « arrêt central »	Panel, Randpaneel unten für „Not-Aus", NiRo-	Panel inferior extremo para el «stop central»,
6		not applicable for external payment system	non valable pour les systèmes de paiement externes	Stahl, nicht gültig für ein externes Zahlungssystem	inoxidable, no es válido para el sistema de pago
7	PRI610000007	Lock	Verrou court	Schloß	Cierre corto
8	524366	Lock washer	Support du verrou	Türschloßscheibe	Calzo del cierre
9	514906	Washer under main lock	Cale sous verrou principal	Unterlegscheibe unter das Hauptschloss	Calzo bajo el cierre principal
10	514530	Mechanical lath	Corps du verrou	Türschloßkörper	Cuerpo del cierre
11	518707	Black handle	Main courante noire	Handgriff schwarz	Asa negra
12	102259	Emergency stop button	Bouton « arrêt central »	Taste „Zentralstop"	Botón «stop central»
13	102260	Contact block of emergency stop button	Corps du bouton « arrêt central »	Körper Taste „Zentralstop"	Cuerpo del botón «stop central»
14	PRI551005248	Label of emergency stop button	Étiquette du bouton « arrêt central », non valable pour MINC	Schild Taste „Zentralstop", gilt nicht für MINC	Placa del botón «stop central», no válido para MONED
15	309966240410	Bolt M4x10	Vis M4x10	Schraube M4x10	Tornillo M4x10
16	514061	Screw ST4,8x13	Vis à tôle ST4,8x13	Blechschraube ST4,8x13	Tornillo para hojalata ST4,8x13
17	520811	Latch	Cliquet	Sperrklappe	Válvula

FRONT PANELS, 13/13kg (27/27lb)

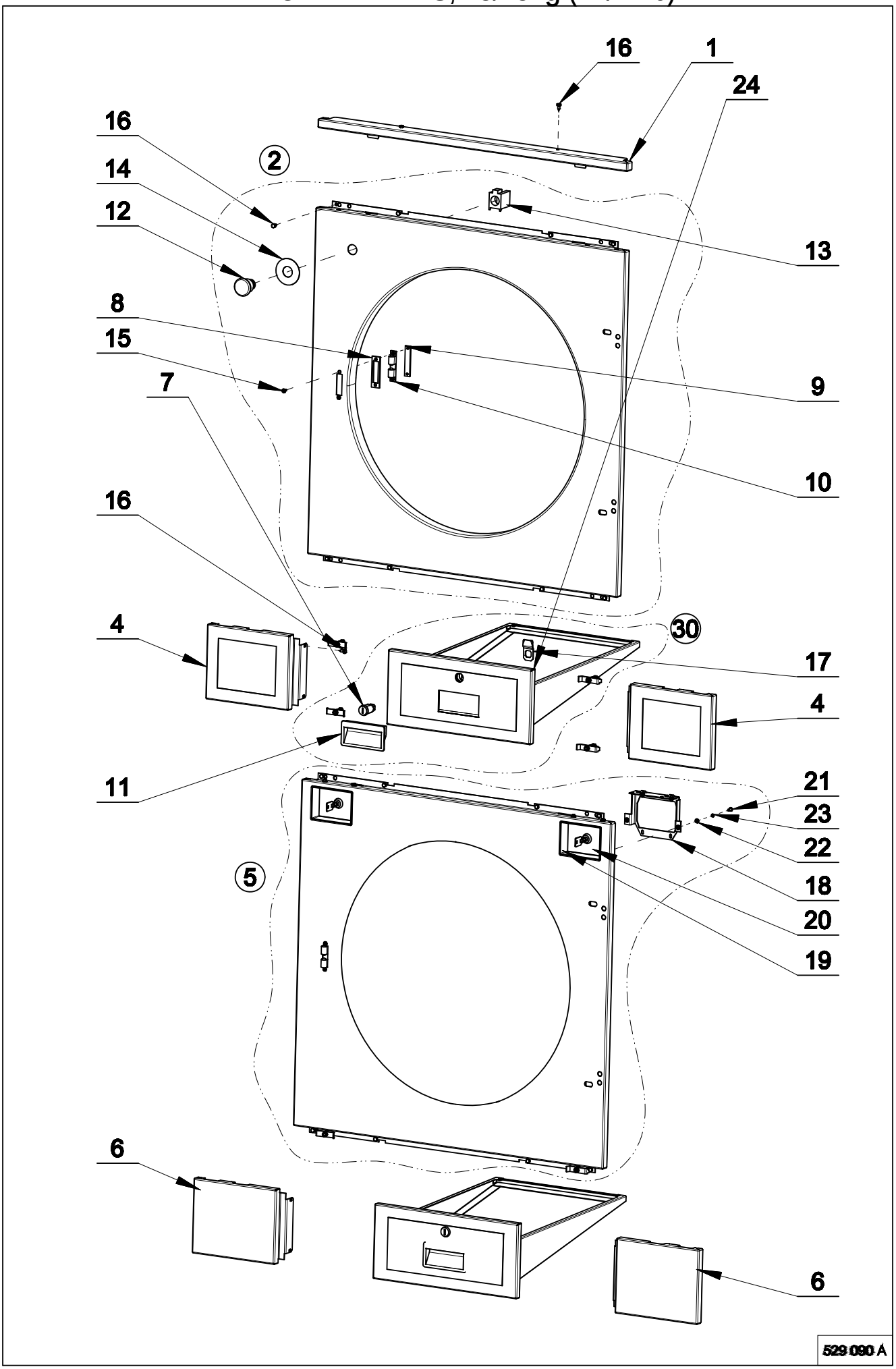

Front panels, 13/13kg (27/27lb): drawing nr. 529090A

1	524549	Lath - covering upper, stainless steel imitation	Latte – de recouvrement supérieure, imitation inox	Leiste – Abdeckleiste oben, Imitation NiRo- Stahl	Listón -superior de cubierta, imitación de inoxidable
1	525615	Lath - covering upper, stainless steel	Latte – de recouvrement supérieure, inox	Leiste – Abdeckleiste oben, NiRo- Stahl	Listón -superior de cubierta, inoxidable
2	524591	Front panel complete, stainless steel imitation,	Panneau frontal entier, imitation de l'inox,	Fronttafel komplett, Imitation nichtrostender Stahl	Panel frontal completo, imitación de inoxidable
2		applicable for right door opening	ouverture de la porte côté droit	Türöffnen rechts	apertura derecha de la puerta
2	524594	Front panel complete, stainless steel, applicable for	Panneau frontal entier, inox,	Fronttafel komplett, nichtrostend,	Panel frontal completo, inoxidable,
2		right door opening	ouverture de la porte côté droit	Türöffnen rechts	apertura derecha de la puerta
2	524530	Front panel complete, stainless steel imitation,	Panneau frontal plein, imitation inox, valable pour les	Fronttafel komplett, Imitation Niro-Stahl,	Panel frontal completo, imitación del acero inoxidable,
2		applicable for external payment system, COIN	externes Système de monnayeur, MONNAYEUR	gültig für externes Zahlungssystem, MÜNZ	válido para el sistema MONED
2	524592	Front panel complete, stainless steel,	Panneau frontal plein, en inox, valable pour les externes	Fronttafel komplett, Niro-Stahl, gültig für externes	Panel frontal completo, acero inoxidable, válido para
2		applicable for external payment system, COIN	Système de monnayeur, MONNAYEUR	Zahlungssystem, MÜNZ	el sistema de pago externo, MONED
2	545565	Front panel complete, stainless steel, left door opening	Panneau frontal entier, inox, ouverture de la porte côté gauche	Fronttafel komplett, nichtrostend, Türöffnen links	Panel frontal compl.,inoxidable, apertura izquierda de la puerta
2	545564	Front panel complete, stainless steel imitation,	Panneau frontal plein, imitation inox, valable pour les	Fronttafel komplett, Imitation Niro-Stahl,	Panel frontal completo, imitación del acero inoxidable,
2		applicable for left door opening	ouverture de la porte côté gauche	Türöffnen links	apertura izquierda de la puerta
3	529049	Filter panel complete, stainless steel imitation	Panneau du filtre entier, imitation de l'inox	Fronttafel komplett, Imitation nichtrostender Stahl	Panel del filtro completo, imitación de inoxidable
3	529051	Filter panel complete, stainless steel	Panneau du filtre entier, inox	Fronttafel komplett, nichtrostend	Panel del filtro completo, inoxidable
4	530441	Programmer panel, stainless steel imitation	Panneau du programmateur, imitation inox	Paneel Programmator, Imitation NiRo- Stahl	Panel del programador, imitación de inoxidable
4	530443	Programmer panel, stainless steel	Panneau du programmateur, inox	Paneel Programmator, NiRo- Stahl	Panel del programador, inoxidable
5	524530	Front panel complete, stainless steel imitation,	Panneau frontal plein, imitation inox, non valable pour	Fronttafel komplett, Imitation Niro-Stahl,	Panel frontal completo,imitación de acero inoxidable,
5		not applicable for COIN	les versions MONNAYEUR	nicht gültig für MÜNZ	no válido para MONED
5	524592	Front panel complete, stainless steel, not applicable	Panneau frontal plein, en inox, non valable pour les	Fronttafel komplett, Niro-Stahl, , nicht gültig	Panel frontal completo, acero inoxidable, no válido
5		for COIN	Versions MONNAYEUR	für MÜNZ	para MONED
5	524553	Front panel complete, stainless steel imitation, COIN,	Panneau frontal plein, imitation inox, MONNAYEUR,	Fronttafel komplett, Imitation Niro-Stahl, MÜNZ,	Panel frontal completo, imitación de acero inoxidable,
5		right door opening	ouverture de la porte côté droit	Türöffnen rechts	MONED , apertura derecha de la puerta
5	545562	Front panel complete, stainless steel imitation, COIN,	Panneau frontal plein, imitation inox, MONNAYEUR,	Fronttafel komplett, Imitation Niro-Stahl, MÜNZ,	Panel frontal completo, imitación de acero inoxidable,
5		applicable for left door opening	ouverture de la porte côté gauche	Türöffnen links	MONED , apertura izquierda de la puerta
5	524593	Front panel complete, stainless steel, COIN, right door	Panneau frontal plein, en inox, MONNAYEUR, ouverture	Fronttafel komplett, Niro-Stahl, MÜNZ, Türöffnen rechts	Panel frontal completo, acero inoxidable, MONED,
5		opening	de la porte côté droit		apertura derecha de la puerta
5	545563	Front panel complete, stainless steel, COIN, left door	Panneau frontal plein, en inox, MONNAYEUR, ouverture	Fronttafel komplett, Niro-Stahl, MÜNZ, Türöffnen links	Panel frontal completo, acero inoxidable, MONED,
5		opening	de la porte côté gauche		apertura izquierda de la puerta
6	530442	Panel lower side, stainless steel imitation	Panneau inférieur d´extrémité, imitation inox	Paneel, Randpaneel unten, Imitation NiRo- Stahl	Panel inferior extremo, imitación de inoxidable
6	530444	Panel lower side, stainless steel	Panneau inférieur d´extrémité, inox	Paneel, Randpaneel unten, NiRo- Stahl	Panel inferior extremo, inoxidable
7	PRI610000007	Lock	Verrou court	Schloß	Cierre corto
8	524366	Lock washer	Support du verrou	Türschloßscheibe	Calzo del cierre
9	514906	Washer under main lock	Cale sous verrou principal	Unterlegscheibe unter das Hauptschloss	Calzo bajo el cierre principal
10	514530	Mechanical lath	Corps du verrou	Türschloßkörper	Cuerpo del cierre
11	518707	Black handle	Main courante noire	Handgriff schwarz	Asa negra
12	102259	Emergency stop button	Bouton « arrêt central »	Taste „Zentralstop“	Botón «stop central»
13	102260	Contact block of emergency stop button	Corps du bouton « arrêt central »,	Körper Taste „Zentralstop“,	Cuerpo del botón «stop central»,
14	PRI551005248	Label of emergency stop button	Étiquette du bouton « arrêt central »	Schild Taste „Zentralstop“	Placa del botón «stop central»
15	309966240410	Bolt M4x10	Vis M4x10	Schraube M4x10	Tornillo M4x10
16	514061	Screw ST4,8x13	Vis à tôle ST4,8x13	Blechschraube ST4,8x13	Tornillo para hojalata ST4,8x13
17	520811	Latch	Cliquet	Sperrklappe	Válvula
18	524394	Holder of coinmeter frame, applicable for COIN	Support du cadre du monnayeur, valable pour MONNAYEUR	Halter Münzgerätrahmen, gilt für MÜNZ	Soporte del marco del monedero válido, para MONED
19	501514	Coin box frame, applicable for COIN	Cadre du monnayeur, valable pour MONNAYEUR	Münzgerätrahmen, gilt für MINC	Marco del monedero, válido para MONED
20	515291	Coin box cover, applicable for COIN	Couvercle du monnayeur, valable pour MONNAYEUR	Münzgerätgehäuse, gilt für MÜNZ	Cubierta del monedero, válido para MONED
30	530511	Filter panel complete, stainless steel imitation	Panneau du filtre entier, imitation de l'inox	Fronttafel komplett, Imitation nichtrostender Stahl	Panel del filtro completo, imitación de inoxidable
30	530512	Filter panel complete, stainless steel	Panneau du filtre entier, inox	Fronttafel komplett, nichtrostend	Panel del filtro completo, inoxidable
30	530514	Filter panel complete, stainless steel imitation, COIN	Panneau du filtre entier, imitation de l'inox MONNAYEUR	Fronttafel komplett, Imitation nichtrostender Stahl MÜNZ	Panel del filtro completo, imitación de inoxidable MONED
30	530515	Filter panel complete, stainless steel, COIN	Panneau du filtre entier, inox MONNAYEUR	Fronttafel komplett, nichtrostend MÜNZ	Panel del filtro completo, inoxidable MONED

FULL CONTROL PROGRAMMER

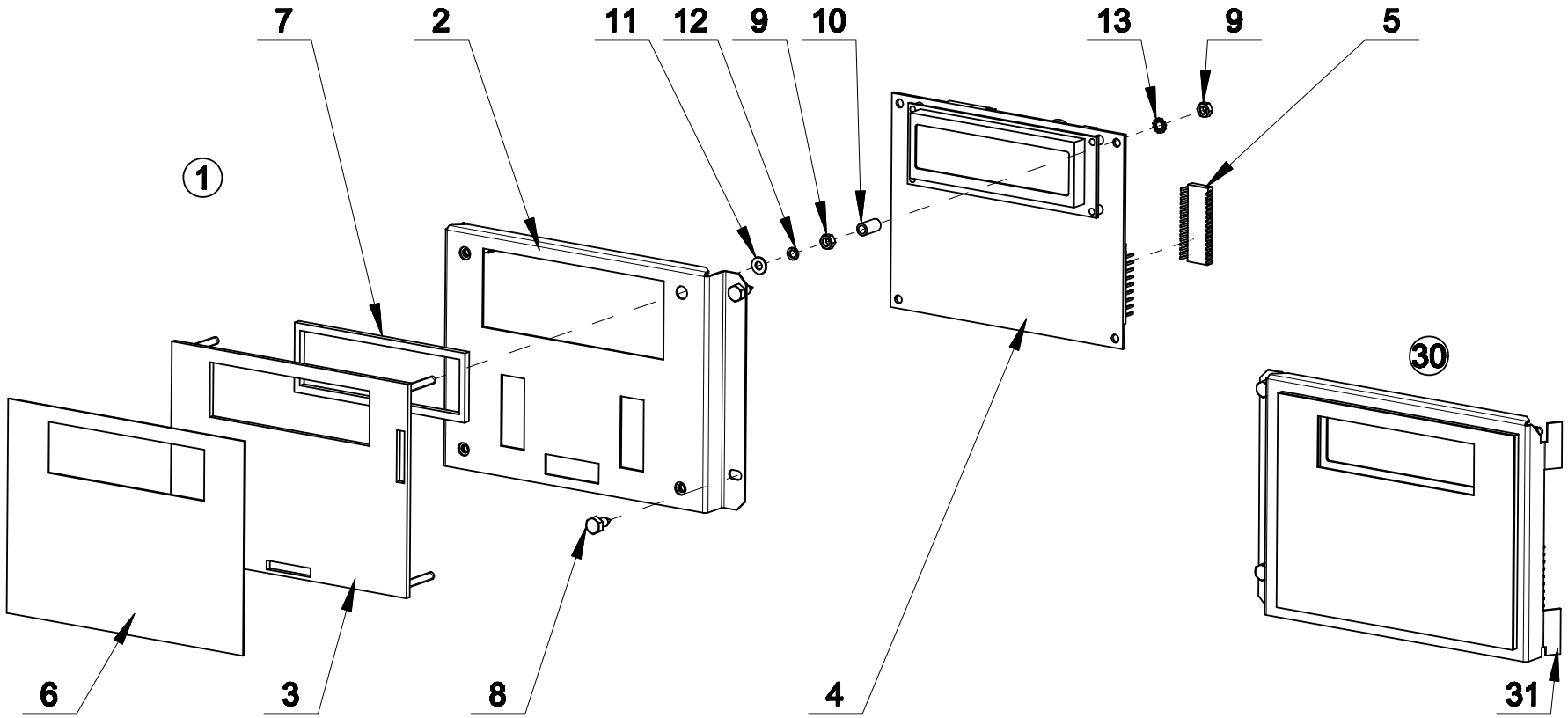

529 085

Full control programmer: drawing nr. 529085					
1	525616	Programmer complete	Programmeur complète	Programmator komplett	Programador completo
2	525620	Programmer holder	Support du programmeur	Halter Programmator	Soporte de programador
3	510696	Holder complete	Ensemble du support	Baugruppe Halter	Conjunto del soporte
4	102457	Programmer board	Carte du programmeur	Programmatorplatte	Tablero del programador
5	526001	Memory	Mémoire	Speicher	Memoria
6	101939	Keyboard	Clavier	Tastatur	Teclado
7	101275	Protective rubber under display	Caoutchouc de protection sous l'écran	Schutzgummi unter dem Display	Goma de protección bajo el display
8	100218	Screw ST4,8x13	Vis à tôle ST4,8x13	Blechschraube ST4,8x13	Tornillo para hojalata ST4,8x13
9	310934000004	Nut M4	Ecrou M4	Mutter M4	Tuerca M4
10	503168	Spacer	Tube d'écartement	Distanzrohr	Tubito de distancia
11	311125000004	Washer 4,3	Rondelle 4,3	Unterlegscheibe 4,3	Arandela 4,3
12	311127000004	Washer 4	Rondelle 4	Unterlegscheibe 4	Arandela 4
13	311679800004	Washer with external teeth M4	Rondelle à crans multiples du bord interne M4	Fächerscheibe M4	Arandela en abanico M4
30	525622	Programmer complete, applicable for 13/13kg (27/27lb)	Programmeur complète valable pour 13/13kg (27/27lb)	Programmator komplett gilt für 13/13kg (27/27lb)	Programador completo válido para 13/13kg (27/27lb)
31	525617	Programmer holder complete, applicable for 13/13kg (27/27lb)	Support du programmateur plein, valable pour les 13/13kg (27/27lb)	Halter Programmator komplett, gilt für 13/13 kg (27/27 Lb)	Sujetador del programador completo, válido para 13/13kg (27/27lb)
31					

EASY CONTROL PROGRAMMER WITHOUT COIN METER

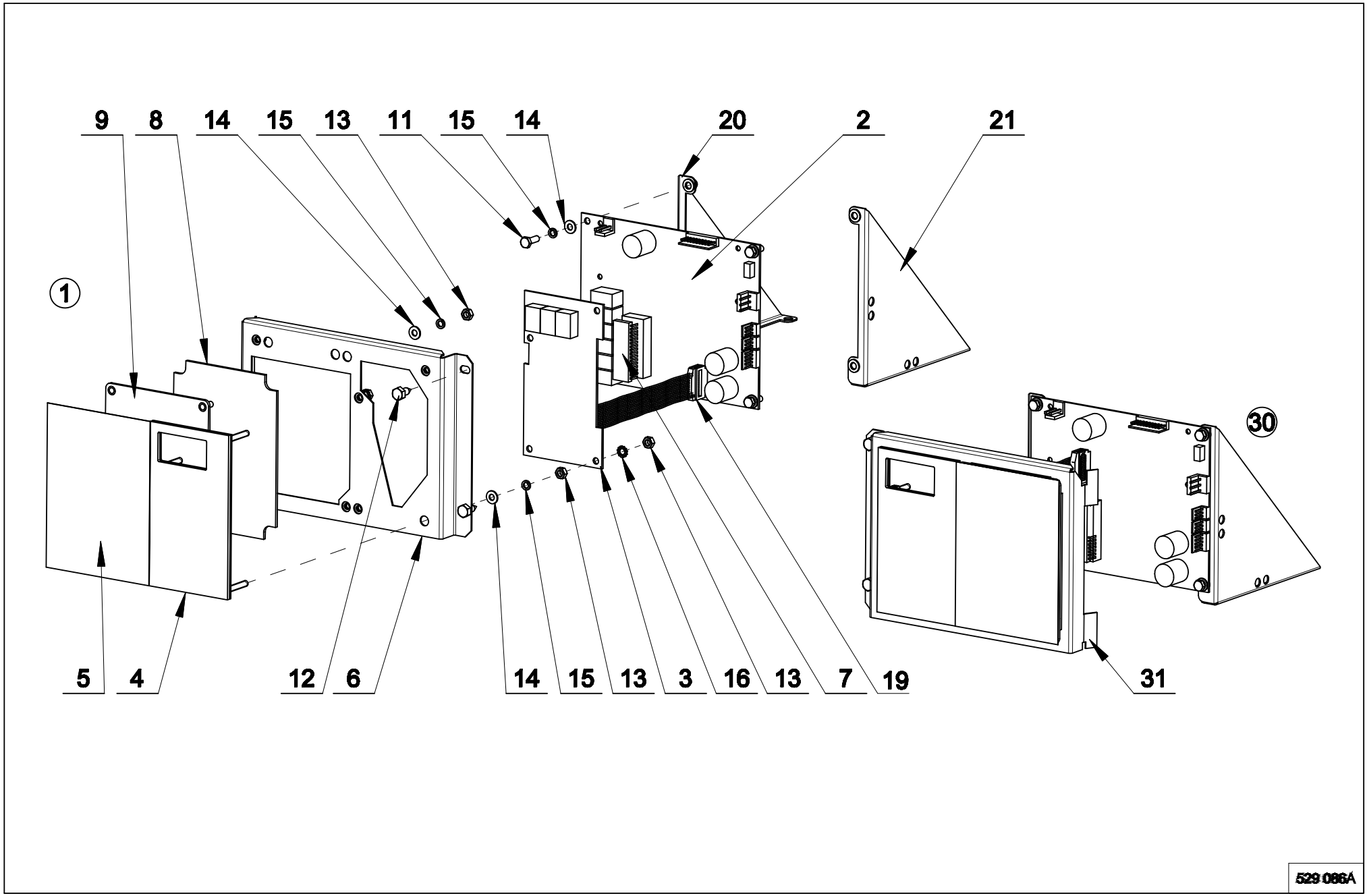

Easy control programmer without coin meter: drawing nr. 529086A					
1	524536	Programmer complete	Programmeur complète	Programmator komplett	Programador completo
2	102458	Programmer board	Carte du programmeur	Programmatorplatte	Tablero del programador
2	529112	Programmer board, NORTEC	Carte du programmeur, NORTEC	Programmatorplatte, NORTEC	Tablero del programador, NORTEC
3	102459	Display electronic board	Carte électronique de l'écran	Elektronische Displayplatte	Tablero electrónico del display
4	101998	Keyboard	Clavier	Tastatur	Teclado
5	530550	Label of coinmeter end-cap	Étiquette pour embout du monnayeur	Aufkleber für das Münzgerätverblendungsstück	Etiqueta para la brida ciega del monedero
6	524537	Programmer holder	Support du programmeur	Halter Programmator	Soporte de programador
7	526001	Memory	Mémoire	Speicher	Memoria
8	519201	Distance plate under cover of coin meter	Planche d'écartement sous embout du monnayeur	Distanzplatte unter dem Münzgerätverblendungsstück	Panel de distancia bajo la brida ciega del monedero
9	532160	Logo label	Étiquette avec logo	Schild Logo	Placa con logotipo
11	309933240412	Bolt M4x12	Vis M4x12	Schraube M4x12	Tornillo M4x12
12	100218	Screw ST4,8x13	Vis à tôle ST4,8x13	Blechschraube ST4,8x13	Tornillo para hojalata ST4,8x13
13	310934000004	Nut M4	Ecrou M4	Mutter M4	Tuerca M4
14	311125000004	Washer 4,3	Rondelle 4,3	Unterlegscheibe 4,3	Arandela 4,3
15	311127000004	Washer 4	Rondelle 4	Unterlegscheibe 4	Arandela 4
16	311679800004	Washer with external teeth M4	Rondelle à crans multiples du bord interne M4	Fächerscheibe M4	Arandela en abanico M4
19	521061	Cabel of programmer board - display	Câble de la carte du programmeur – écran	Kabel der Programmatorplatte –Display	Cable del tablero del programador – display
20	524387	Programmer holder complete left	Support plein gauche du programmateur	Halter Programmator komplett links	Sujetador del programador izquierdo completo
21	524388	Programmer holder complete right	Support plein droit du programmateur	Halter Programmator komplett rechts	Sujetador del programador derecho completo
30	525621	Programmer complete, applicable for 13/13kg (27/27lb)	Programmateur plein, valable pour les 13/13kg (27/27lb)	Programmator komplett, gilt für 13/13 kg (27/27 Lb)	Programador completo, válido para 13/13kg (27/27lb)
31	524554	Programmer holder complete, applicable for 13/13kg (27/27lb)	Support du programmateur plein, valable pour les 13/13kg (27/27lb)	Halter Programmator komplett, gilt für 13/13 kg (27/27 Lb)	Sujetador del programador completo, válido para 13/13kg (27/27lb)

EASY CONTROL PROGRAMMER WITH COIN METER

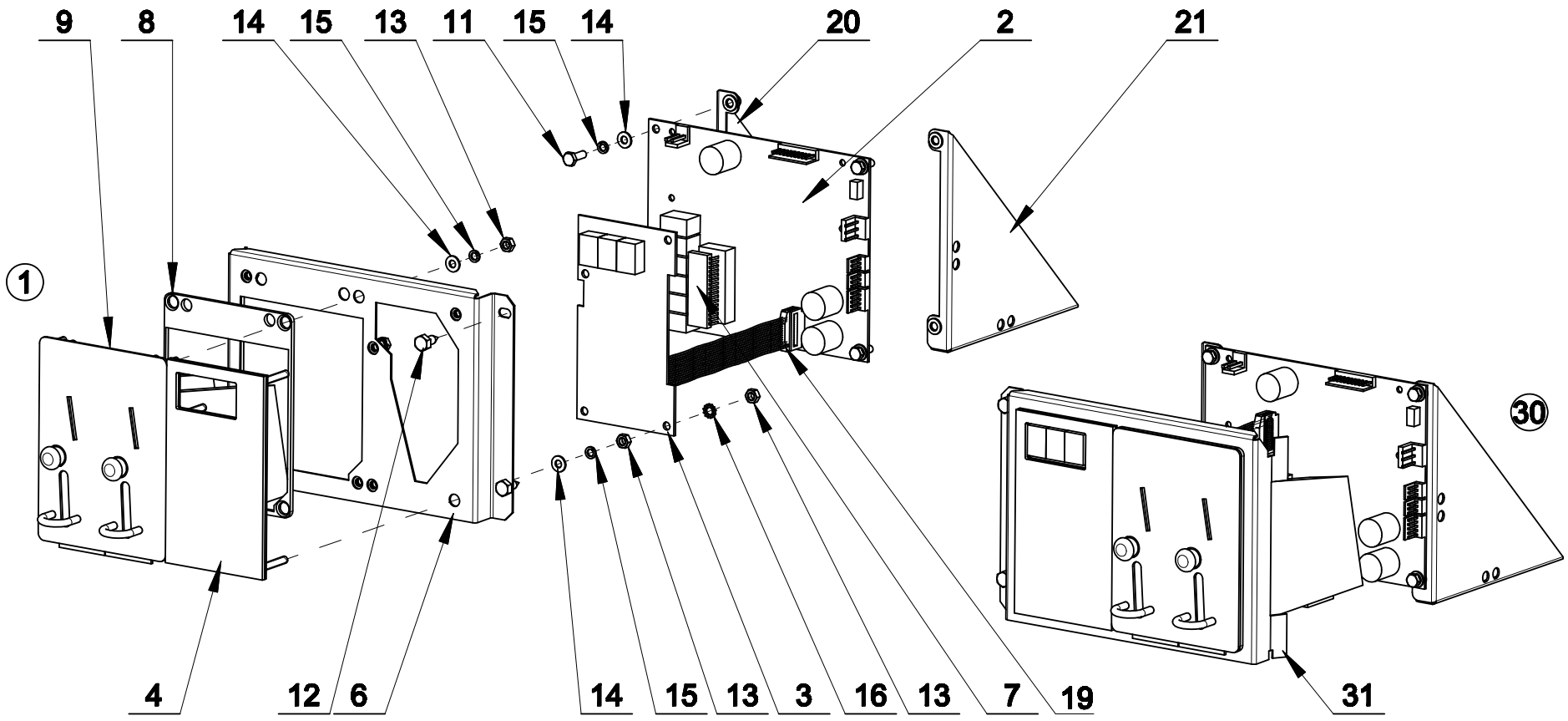

529 087

Easy control programmer with coin meter: drawing nr. 529087					
1	524536	Programmer complete	Programmeur complète	Programmator komplett	Programador completo
2	102458	Programmer board	Carte du programmeur	Programmatorplatte	Tablero del programador
3	102459	Display electronic board	Carte électronique de l'écran	Elektronische Displayplatte	Tablero electrónico del display
4	101998	Keyboard	Clavier	Tastatur	Teclado
6	524537	Programmer holder	Support du programmeur	Halter Programmator	Soporte de programador
7	526001	Memory	Mémoire	Speicher	Memoria
8	510689	Distance plate under coin meter	Planche d'écartement sous monnayeur	Distanzplatte unter dem Münzgerätverblendungsstück	Panel de distancia bajo el monedero
9		Coin meter, according to the order	Monnayeur, selon commande	Münzgerät, laut Bestellung	Autómata de monedas, según el pedido
11	309933240412	Bolt M4x12	Vis M4x12	Schraube M4x12	Tornillo M4x12
12	100218	Screw ST4,8x13	Vis à tôle ST4,8x13	Blechschraube ST4,8x13	Tornillo para hojalata ST4,8x13
13	310934000004	Nut M4	Ecrou M4	Mutter M4	Tuerca M4
14	311125000004	Washer 4,3	Rondelle 4,3	Unterlegscheibe 4,3	Arandela 4,3
15	311127000004	Washer 4	Rondelle 4	Unterlegscheibe 4	Arandela 4
16	311679800004	Washer with external teeth M4	Rondelle à crans multiples du bord interne M4	Fächerscheibe M4	Arandela en abanico M4
19	521061	Cabel of programmer board - display	Câble de la carte du programmeur – écran	Kabel der Programmatorplatte –Display	Cable del tablero del programador – display
20	524387	Programmer holder complete left	Support plein gauche du programmateur	Halter Programmator komplett links	Sujetador del programador izquierdo completo
21	524388	Programmer holder complete right	Support plein droit du programmateur	Halter Programmator komplett rechts	Sujetador del programador derecho completo
30	525621	Programmer complete, applicable for 13/13kg (27/27lb)	Programmateur plein, valable pour les 13/13kg (27/27lb)	Programmator komplett, gilt für 13/13 kg (27/27 Lb)	Programador completo, válido para 13/13kg (27/27lb)
31	524554	Programmer holder complete, applicable for 13/13kg (27/27lb)	Support du programmateur plein, valable pour les 13/13kg (27/27lb)	Halter Programmator komplett, gilt für 13/13 kg (27/27 Lb)	Sujetador del programador completo, válido para 13/13kg (27/27lb)
31					

CABINET, 13kg (27lb)

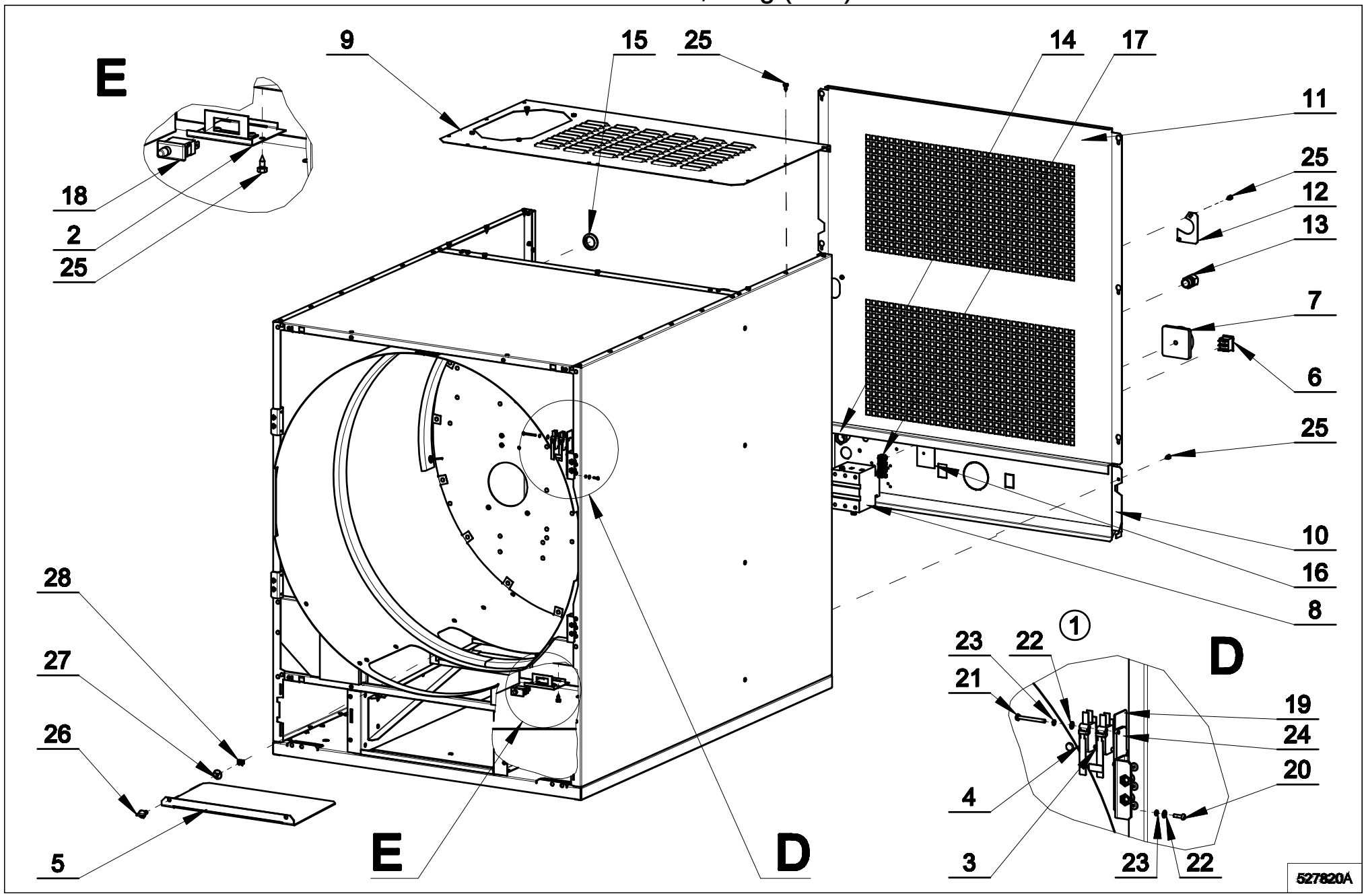

Cabinet, 13kg (27lb): drawing nr. 527820A

1	520404	Door microswitch complete	Micro-interrupteur de portière, entier	Türmikroschalter komplett	Microinterruptor de la puerta completo
2	525060	Microswitch filter holder complete	Support plein du micro-interrupteur du filtre	Halter Filtermikroschalter komplett	Sujetador del micro interruptor del filtro completo
3	517484	Microswitch - modification	Micro-interrupteur – modification	Mikroschalter – Korrigierung	Micro interruptor - modificación
4	PRI610011077	Microswitch	Microrupteur	Mikroschalter	Microinterruptor
5	545534	Exhaustion	Aspiration	Absaugung	Aspiración
6	100388	Programming switch	Commutateur de programmation	Programmierumschalter	Conmutador de programación
7	PRI404000095	Operating device	Tête de commande de l'interrupteur principal	Steuerkopf Hauptschalter	Cabeza de control del interruptor principal
8	PRI404000098	Main switch, heating: electrical 3x380-415V	Interrupteur général, chauffage el., 3x380-415V	Hauptschalter, el. Heizung, 3x380-415V	Interruptor principál, calefacción el., 3x380-415V
8	PRI404000099	Main switch, heating: electrical 3x208-240V	Interrupteur général, chauffage el., 3x208-240V	Hauptschalter, el. Heizung, 3x208-240V	Interruptor principál, calefacción el., 3x208-240V
8	PRI404000097	Main switch, heating: gas	Interrupteur général, chauffage: gas	Hauptschalter, Heizung: -Gas	Interruptor principál, calefacción: de gas
9	524335	Rear upper cover	Couvercle de derrière	Obere Hinterabdeckung	Cubierta trasera superior completa
10	525071	Rear reinforcement	Renforcement postérieur	Versteifung hinten	Refuerzo trasero
11	529023	Rear upper cover	Couvercle de derrière	Obere Hinterabdeckung	Cubierta trasera superior completa
12	527703	Cover	Couvercle	Abdeckung	Cubierta
13	101407	Swivel M20, (according to power supply and heating)	Traversée de câbles M20,(d´après la tension et le chauffage)	Kabeldurchführung M20, (laut Spannung und Heizung)	Boquilla de paso M20,(seg un la tensión y el calentamiento)
13	101408	Swivel M25, (according to power supply and heating)	Traversée de câbles M25,(d´après la tension et le chauffage)	Kabeldurchführung M25, (laut Spannung und Heizung)	Boquilla de paso M25, (seg un la tensión y el calentamiento)
13	101409	Swivel M32, (according to power supply and heating)	Traversée de câbles M32,(d´après la tension et le chauffage)	Kabeldurchführung M32, (laut Spannung und Heizung)	Boquilla de paso M32, (seg un la tensión y el calentamiento)
13	516175	Swivel M63, (according to power supply and heating)	Traversée de câbles M63,(d´après la tension et le chauffage)	Kabeldurchführung M63, (laut Spannung und Heizung)	Boquilla de paso M63, (seg un la tensión y el calentamiento)
14	101417	Swivel nut M20, (according to power supply and heating)	Écrou de la traverse M20, (d´après la tension et le chauffage)	Mutter der Durchführung M20, (laut Spannung und Heizung)	Tuerca del manguito pasante M20(seg un la tensión y el calentamiento)
14	101418	Swivel nut M25, (according to power supply and heating)	Écrou de la traverse M25, (d´après la tension et le chauffage)	Mutter der Durchführung M25, (laut Spannung und Heizung)	Tuerca del manguito pasante M25(seg un la tensión y el calentamiento)
14	101419	Swivel nut M32, (according to power supply and heating)	Écrou de la traverse M32, (d´après la tension et le chauffage)	Mutter der Durchführung M32, (laut Spannung und Heizung)	Tuerca del manguito pasante M32(seg un la tensión y el calentamiento)
14	516176	Swivel nut M63, (according to power supply and heating)	Écrou de la traverse M63, (d´après la tension et le chauffage)	Mutter der Durchführung M63, (laut Spannung und Heizung)	Tuerca del manguito pasante M63(seg un la tensión y el calentamiento)
15	PRI501000071	Rubber bushing 25	Presse-étoupe (caoutchouc) 25	Gummidurchführung 25	Paso de caucho 25
16	PRI350012007	Isolatioin paper	Papier isolateur	Isolierpapier	Papel de aislamiento
17	PRI350000007	Terminal board	Réglette de raccordement	Klemmenleiste	Placa de bornes
18	506045	Microswitch	Microrupteur	Mikroschalter	Microinterruptor
19	101154	Isolation washer	Coussin d´isolation	Isolierunterlegscheibe	Arandela aisladora
20	518719	Bolt M3x10	Vis M3x10	Schraube M3x10	Tornillo M3x10
21	516693	Bolt M3x30	Vis M3x30	Schraube M3x30	Tornillo M3x30
22	311125000003	Washer 3,2	Rondelle 3,2	Unterlegscheibe 3,2	Arandela 3,2
23	311127000003	Washer 3	Rondelle 3	Unterlegscheibe 3	Arandela 3
24	520403	Door microswitch holder	Support du micro-interrupteur de la portière	Halter Tür-Mikroschalter	Sostén del microinterruptor de puerta
25	100218	Screw ST4,8x13	Vis à tôle ST4,8x13	Blechschraube ST4,8x13	Tornillo para hojalata ST4,8x13
26	545529	Bolt	Vis	Schraube	Tornillo
27	545531	Washer	Rondelle	Unterlegscheibe	Arandela
28	545530	Nut	Ecrou	Mutter	Tuerca

CABINET, 13/13kg (27/27lb)

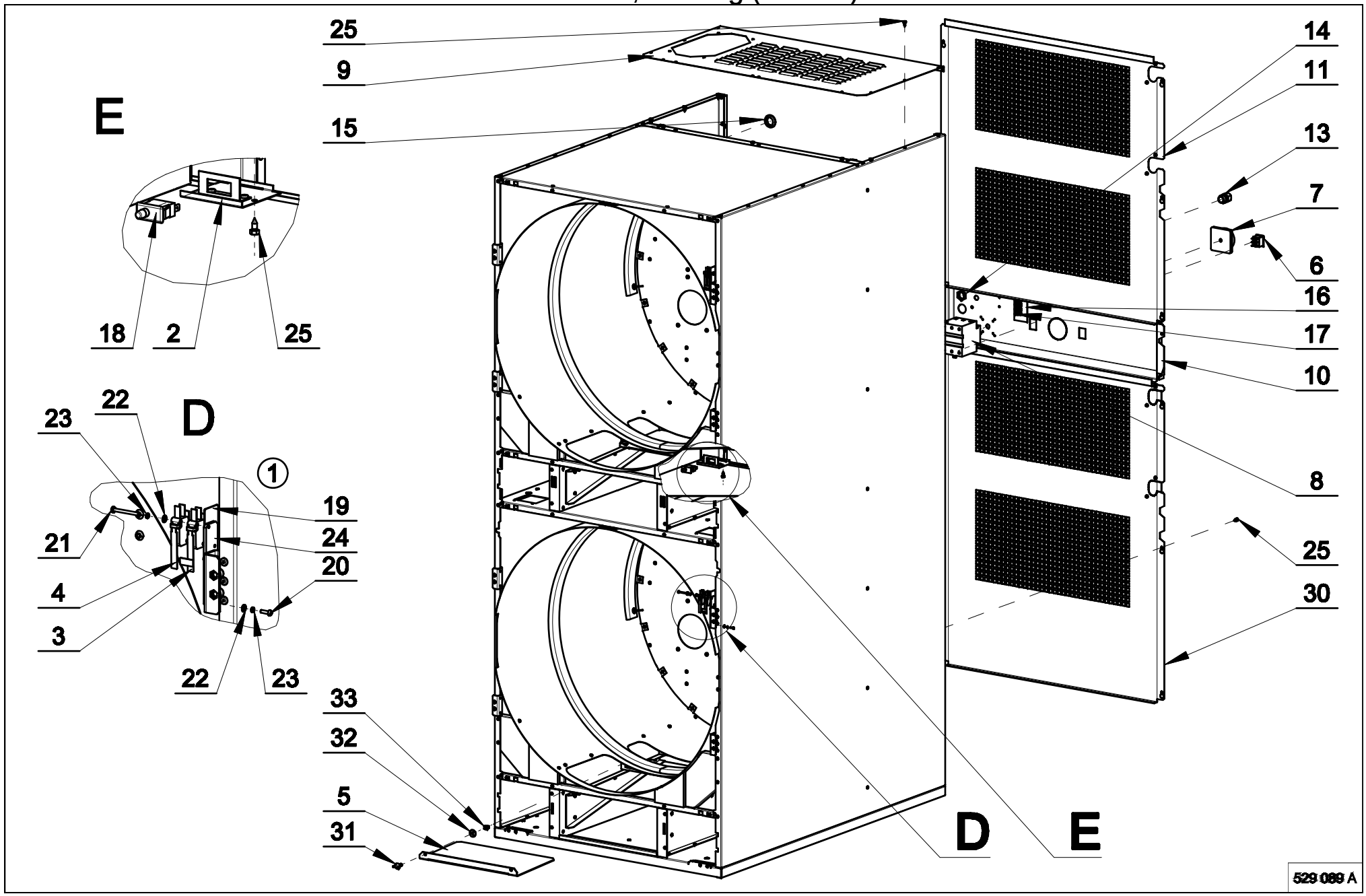

Cabinet, 13/13kg (27/27lb): drawing nr. 529089A

1	520404	Door microswitch complete	Micro-interrupteur de portière, entier	Türmikroschalter komplett	Microinterruptor de la puerta completo
2	525060	Microswitch filter holder complete	Support plein du micro-interrupteur du filtre	Halter Filtermikroschalter komplett	Sujetador del micro interruptor del filtro completo
3	517484	Microswitch - modification	Micro-interrupteur – modification	Mikroschalter – Korrigierung	Micro interruptor - modificación
4	PRI610011077	Microswitch	Microrupteur	Mikroschalter	Microinterruptor
5	545534	Exhaustion	Aspiration	Absaugung	Aspiración
6	100388	Programming switch	Commutateur de programmation	Programmierumschalter	Conmutador de programación
7	PRI404000095	Operating device	Tête de commande de l'interrupteur principal	Steuerkopf Hauptschalter	Cabeza de control del interruptor principal
8	PRI404000098	Main switch, heating: electrical 3x380-415V	Interrupteur général, chauffage el., 3x380-415V	Hauptschalter, el. Heizung, 3x380-415V	Interruptor principál, calefacción el., 3x380-415V
8	PRI404000099	Main switch, heating: electrical 3x208-240V	Interrupteur général, chauffage el., 3x208-240V	Hauptschalter, el. Heizung, 3x208-240V	Interruptor principál, calefacción el., 3x208-240V
8	PRI404000097	Main switch, heating: gas	Interrupteur général, chauffage: gas	Hauptschalter, Heizung: Gas	Interruptor principál, calefacción: de gas
9	524335	Rear upper cover	Couvercle de derrière	Obere Hinterabdeckung	Cubierta trasera superior completa
10	525071	Rear reinforcement	Renforcement postérieur	Versteifung hinten	Refuerzo trasero
11	529023	Rear upper cover	Couvercle de derrière	Obere Hinterabdeckung	Cubierta trasera superior completa
13	101407	Swivel M20, (according to the voltage and heating)	Traversée de câbles M20, (selon la tension et le chauffage)	Kabeldurchführung M20, (laut Spannung und Heizung)	Boquilla de paso M20(Deacuerdo con la tension y el calentamiento)
13	101408	Swivel M25, (according to the voltage and heating)	Traversée de câbles M25, (selon la tension et le chauffage)	Kabeldurchführung M25, (laut Spannung und Heizung)	Boquilla de paso M25(Deacuerdo con la tension y el calentamiento)
13	101409	Swivel M32, (according to the voltage and heating)	Traversée de câbles M32, (selon la tension et le chauffage)	Kabeldurchführung M32, (laut Spannung und Heizung)	Boquilla de paso M32(Deacuerdo con la tension y el calentamiento)
13	516175	Swivel M63, (according to the voltage and heating)	Traversée de câbles M63, (selon la tension et le chauffage)	Kabeldurchführung M63, (laut Spannung und Heizung)	Boquilla de paso M63(Deacuerdo con la tension y el calentamiento)
14	101417	Swivel nut M20, (according to the voltage and heating)	Écrou de la traverse M20, (selon la tension et le chauffage)	Mutter der Durchführung M20, (laut Spannung und Heizung)	Tuerca del manguito pasante M20
14	101418	Swivel nut M25, (according to the voltage and heating)	Écrou de la traverse M25, (selon la tension et le chauffage)	Mutter der Durchführung M25, (laut Spannung und Heizung)	Tuerca del manguito pasante M25
14	101419	Swivel nut M32, (according to the voltage and heating)	Écrou de la traverse M32, (selon la tension et le chauffage)	Mutter der Durchführung M32, (laut Spannung und Heizung)	Tuerca del manguito pasante M32
14	516176	Swivel nut M63, (according to the voltage and heating)	Écrou de la traverse M63, (selon la tension et le chauffage)	Mutter der Durchführung M63, (laut Spannung und Heizung)	Tuerca del manguito pasante M63
15	PRI501000071	Rubber bushing 25	Presse-étoupe (caoutchouc) 25	Gummidurchführung 25	Paso de caucho 25
16	PRI350012007	Isolatioin paper	Papier isolateur	Isolierpapier	Papel de aislamiento
17	PRI350000007	Terminal board	Réglette de raccordement	Klemmenleiste	Placa de bornes
18	506045	Microswitch	Microrupteur	Mikroschalter	Microinterruptor
19	101154	Isolation washer	Coussin d´isolation	Isolierunterlegscheibe	Arandela aisladora
20	518719	Bolt M3x10	Vis M3x10	Schraube M3x10	Tornillo M3x10
21	516693	Bolt M3x30	Vis M3x30	Schraube M3x30	Tornillo M3x30
22	311125000003	Washer 3,2	Rondelle 3,2	Unterlegscheibe 3,2	Arandela 3,2
23	311127000003	Washer 3	Rondelle 3	Unterlegscheibe 3	Arandela 3
24	520403	Door microswitch holder	Support du micro-interrupteur de la portière	Halter Tür-Mikroschalter	Sostén del microinterruptor de puerta
25	100218	Screw ST4,8x13	Vis à tôle ST4,8x13	Blechschraube ST4,8x13	Tornillo para hojalata ST4,8x13
30	528956	Rear lower cover	Couvercle arrière inférieur pour chauffage	Hintere Abdeckung unten	Cubierta trasera inferior del calentamiento
31	545529	Bolt	Vis	Schraube	Tornillo
32	545531	Washer	Rondelle	Unterlegscheibe	Arandela
33	545530	Nut	Ecrou	Mutter	Tuerca

DRYING DRUM COMPLETE

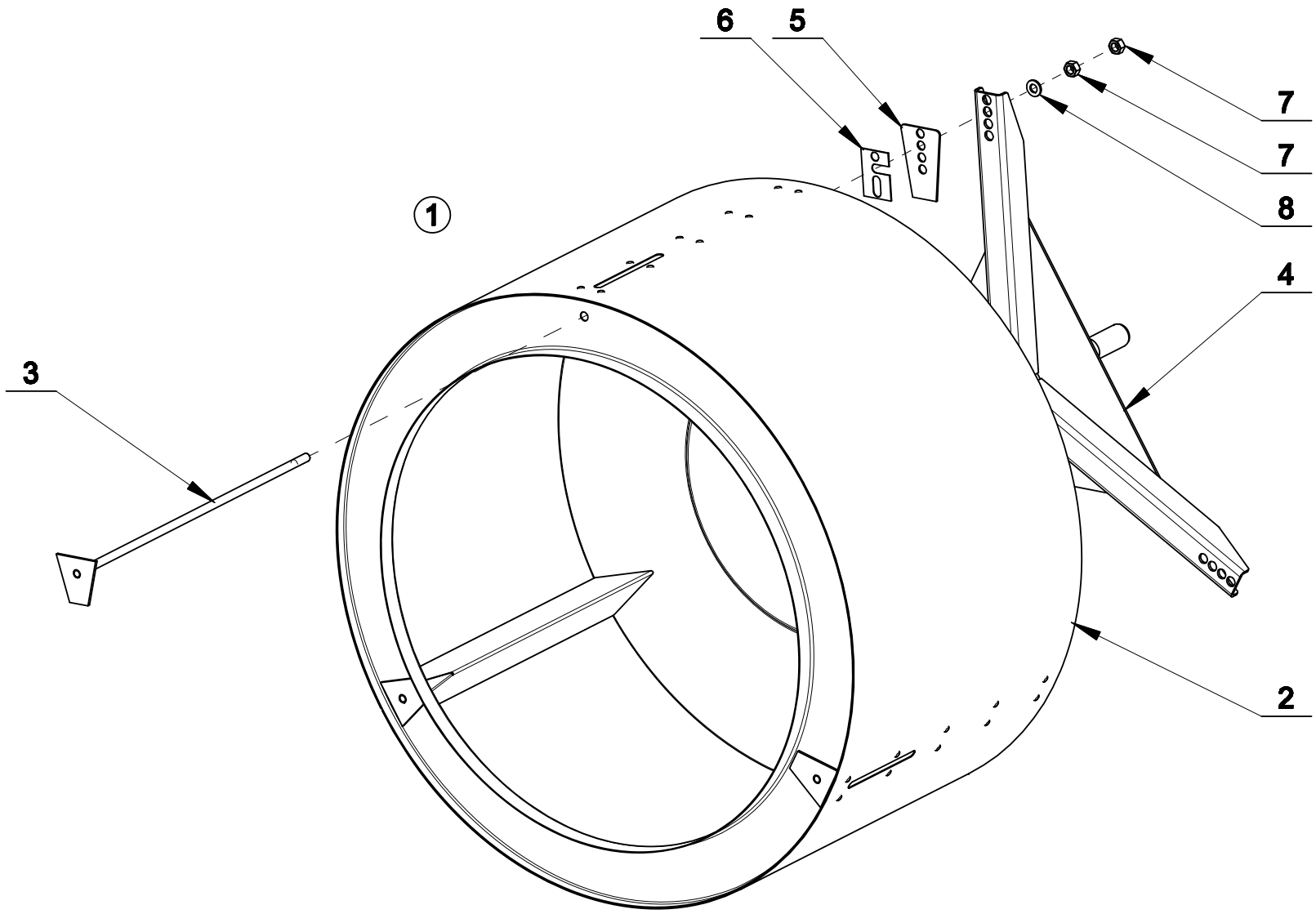

23-Dec-05
521 384

Drying drum complete: drawing nr. 521384

1	525022	Drying drum complete	Tambour de séchage entier	Trockentrommel komplett	Tambor de secado completo
2	518685	Inside drum welded	Tambour interne ensemble soudé	Innentrommel-Schweißteil	Tambor conjunto soldado interior
3	525029	Bolt welded	Vis ensemble soudé	Schraube Schweißteil	Tornillo pieza soldada
4	529031	Drum cross	Croisillon du tambour	Trommelkreuz	Cruz del tambor
5	510697	Distance washer	Rondelle d'écartement	Distanzscheibe	Arandela de distancia
6	512233	Exchangeable washer	Cale échangeable	Austauschbare Unterlegscheibe	Arandela sustituible
7	310934000010	Nut M10	Ecrou M10	Mutter M10	Tuerca M10
8	311125000010	Washer 10,5	Rondelle 10,5	Unterlegscheibe 10,5	Arandela 10,5

DOOR COMPLETE

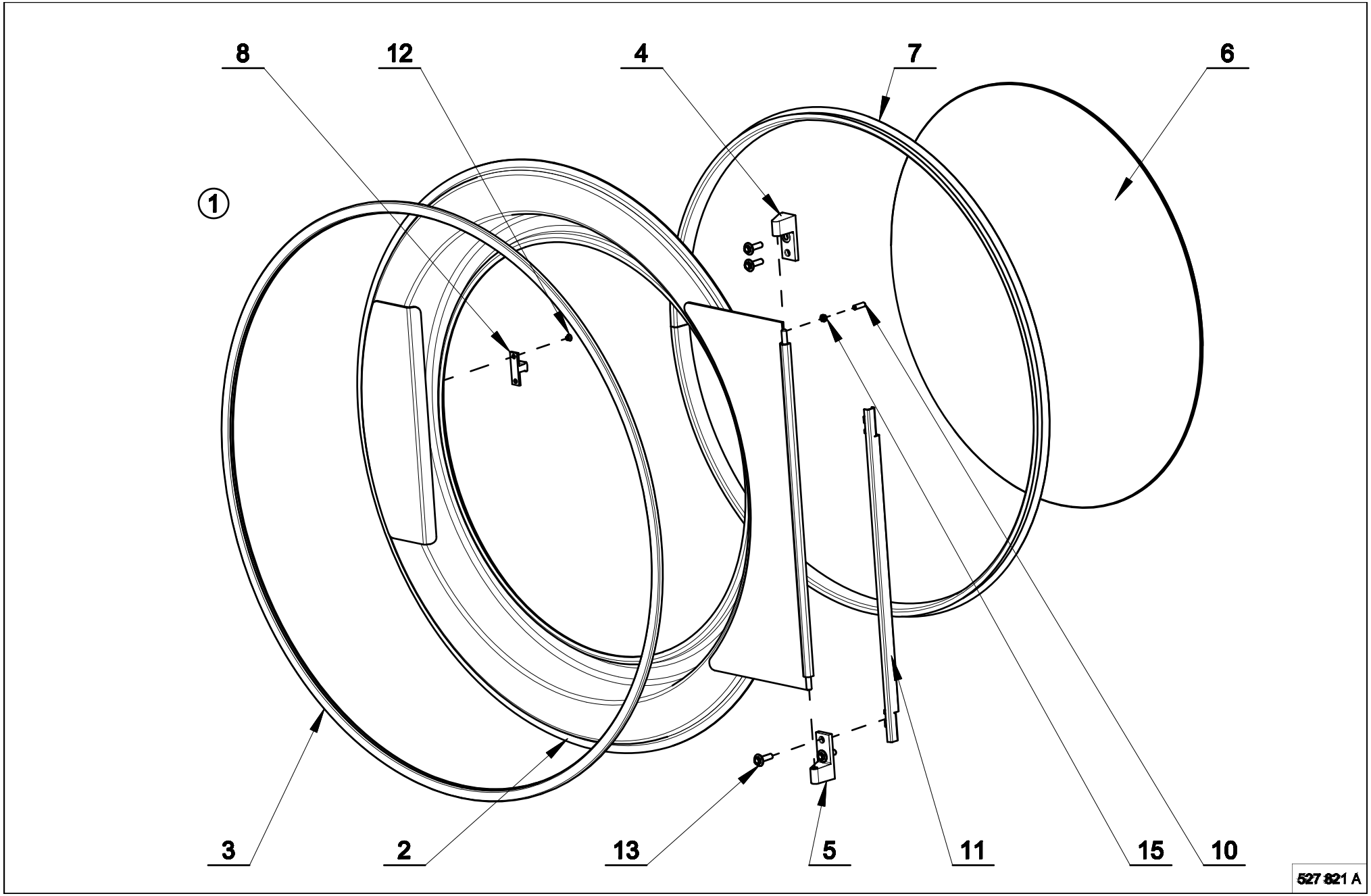

Door complete: drawing nr. 527821A					
1	534742	Door complete grey			
1	524359	Door complete black			
2	534744	Door welded grey			
2	524364	Door welded black			
3	534873	Outside door protection	Protection extérieure de la porte	Außenschutz Tür	Protección exterior de la puerta
4	534746	Upper door hinge	Penture supérieure de la portière	Türband oben	Bisagra superior de la puerta
5	534747	Lower door hinge	Penture inférieure de la portière	Türband unten	Bisagra inferior de la puerta
6	512053	Door glass	Verre	Glas	Cristal
7	519933	Outer door gasket	Garniture d'étanchéité extérieure de la portière	Außendichtung Tür	Junta exterior de la puerta
8	514530	Mechanical latch	Corps du verrou	Klinke, mechanisch	Cuerpo del cierre
10	520201	Pin of stop	Tige de butée	Anschlagbolzen	Perno de detención
11	534748	Short lath	Barre courte	Leiste kurz	Listón corto
12	524367	Bolt M4x6	Vis M4x6	Schraube M4x6	Tornillo M4x6
13	525101	Bolt M6x20	Vis M6x20	Schraube M6x20	Tornillo M6x20
15	310934240004	Nut M4	Ecrou M4	Mutter M4	Tuerca M4
-	534969	Glue for sticking the glass - pos. 6, (not shown)	Colle à verre – pos. 6, n'est pas représenté	Kleber für Glasscheibenkleben - Pos. 6, nicht abgebildet	Pegamento para pegar cristales –pos. 6, no aparece en la imagen
-	245704003021	Glue for sticking the pin - pos. 10, (not shown)	Colle à tige – pos. 10, n'est pas représenté	Kleber für Bolzenkleben - Pos. 10, nicht abgebildet	Pegamento para pegar cristales –pos. 10, no aparece en la imagen

ELECTRICAL HEATING

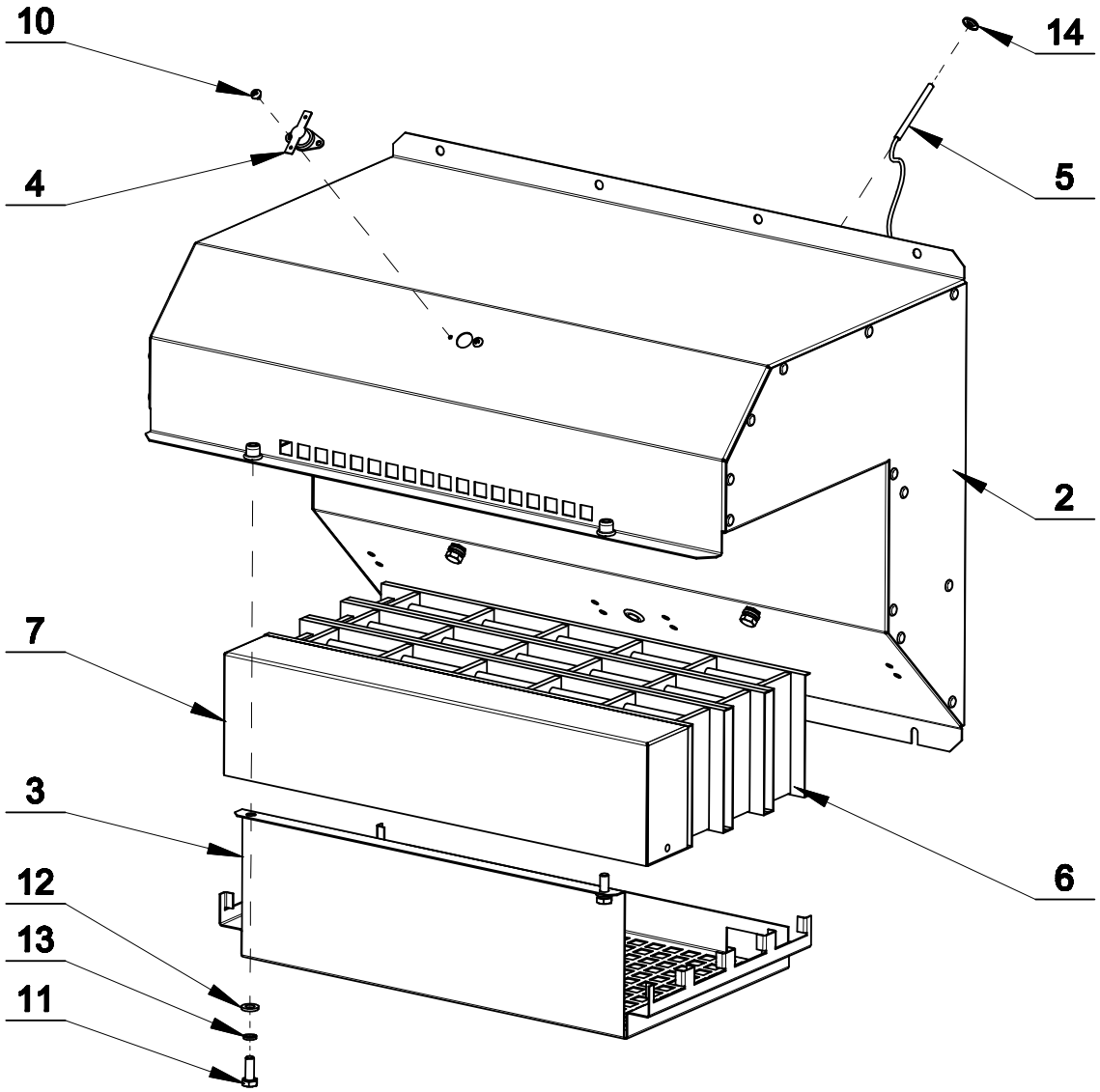

529 088

Electrical heating: drawing nr. 529088					
2	528941	Electrical heating complete	Chauffage électrique entier	Elektrische Heizung komplett	Calentamiento eléctrico completo
3	527900	Heating bodies holder	Support des corps de chauffe	Halter Heizkörper	Sujetador de los cuerpos de calentamiento
4	514127	Safety thermostat	Thermostat de sécurité	Sicherheitsthermostat	Termóstato de seguridad
5	516092	Temperature sensor	Sonde thermostat	Thermostatgeber	Órgano del sentido de termóstato
6	510984	Heating body 6kW	Corps de chauffe 6kW	Heizkörper 6kW	Cuerpo de calefacción 6kW
7	520297	Plug	Bouchon	Stopfen	Tapón
10	309798100313	Screw ST3,5x13	Vis à tôle ST3,5x13	Blechschraube ST3,5x13	Tornillo para hojalata ST3,5x13
11	309933000616	Bolt M6x16	Vis M6x16	Schraube M6x16	Tornillo M6x16
12	311125000006	Washer 6,4	Rondelle 6,4	Unterlegscheibe 6,4	Arandela 6,4
13	311127000006	Washer 6	Rondelle 6	Unterlegscheibe 6	Arandela 6
14	516669	Washer 4	Rondelle 4	Unterlegscheibe 4	Arandela 4

GAS HEATING

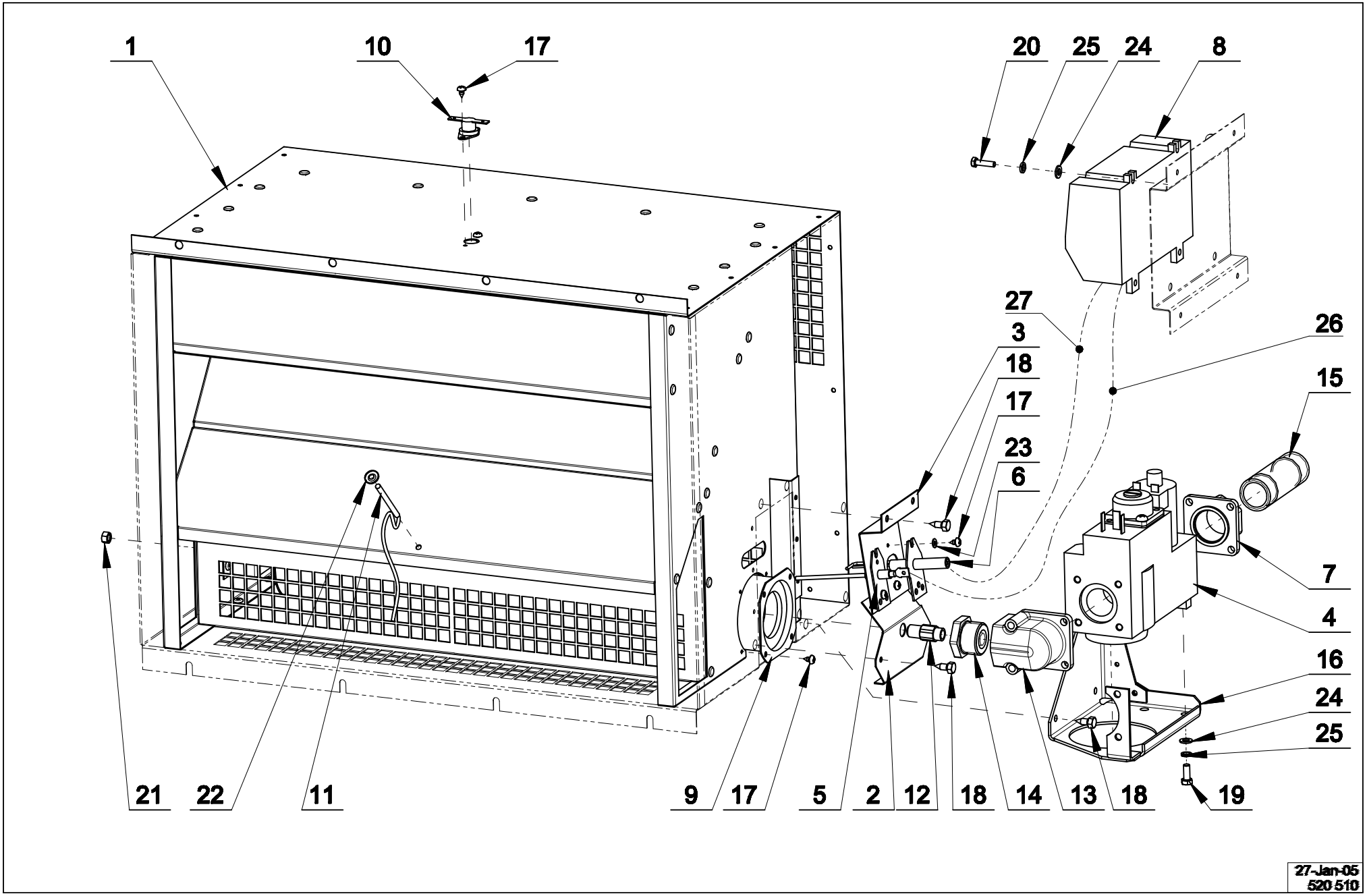
1
10
17
20
25
24
8
27
3
18
17
23
6
26
15
7
4
16
24
25
21
22
11
9
17
5
2
12
18
14
13
18
19
27-Jan-05
520 510

Gas heating: drawing nr. 520510					
1	512130	Gas chamber	Chambre à gaz	Gaskammer	Cámara de gas
2	512139	Cover of suction	Couvercle d'aspiration	Abdeckung Ansaugung	Cubierta de la aspiración
3	512141	Electrode holder	Support des électrodes	Elektrodenhalter	Soporte de los electrodos
4	102000	Gas valve	Soupape à gaz	Gasventil	Válvula de gas
5	102002	Detection electrode	Électrode de détection	Detektionselektrode	Electrodo de detección
6	357375100500	Elektrode	Électrode	Elektrode	Electrodo
7	514062	Flange	Bride	Flansch	Brida
8	357456010080	Ignition unit	Allumage automatique	Zündautomatik	Automatismo de encendido
9	102052	Gas burner	Brûleur	Brenner	Quemador
10	514127	Sensor	Capteur	Fühler	Captador
11	516092	Sensor	Capteur	Fühler	Captador
12		Nozzle, see „Installation, maintenance and user's	Gicleur, réf.- voir „Manuel d´installation, de maintenance	Düse, Code - siehe „Handbuch für installation, wartung	Tobera, código - véase el „Manual de instalación,
12		manual, chapter 4.5."	et de service du seche-linge, chapitre 4.5."	und bedienung der maschine, Kap. 4.5."	mantenimiento y uso de la máquina, capítulo 4.5."
13	102018	Flange	Bride	Flansch	Brida
14	512067	Screwing of nozzle	Écrou raccord du gicleur	Verschraubung Düse	Enrosque de la tobera
15	519198	Tube	Mamelon	Rohr	Entrerrosca
16	512144	Valve holder	Support de soupape	Halter Ventil	Soporte de la válvula
17	517238	Screw ST3,5x6,5	Vis à tôle ST3,5x6,5	Blechschraube ST3,5x6,5	Tornillo para hojalata ST3,5x6,5
18	100218	Screw ST4,8x13	Vis à tôle ST4,8x13	Blechschraube ST4,8x13	Tornillo para hojalata ST4,8x13
19	PRI202001001	Bolt M5x12	Vis M5x12	Schraube M5x12	Tornillo M5x12
20	309933000516	Bolt M5x16	Vis M5x16	Schraube M5x16	Tornillo M5x16
21	310934240005	Nut M5	Ecrou M5	Mutter M5	Tuerca M5
22	516669	Washer 4	Rondelle 4	Unterlegscheibe 4	Arandela 4
23	311125000003	Washer 3,2	Rondelle 3,2	Unterlegscheibe 3,2	Arandela 3,2
24	311125000005	Washer 5,3	Rondelle 5,3	Unterlegscheibe 5,3	Arandela 5,3
25	311127000005	Washer 5	Rondelle 5	Unterlegscheibe 5	Arandela 5
26	524703	Cable of flame detection	Câble de détection de flamme	Kabel Flammendetektion	Cable de detección de la llama
27	524704	Ignition cable	Câble d'allumage	Zündkabel	Cable de encendido
	273454410020	Connecting hose, (not shown)	Tuyau de conection, (n'est pas représenté)	Anschlußschlauch, (nicht abgebildet)	Manguera de acople, (no aparece en la imagen)

STEAM HEATING

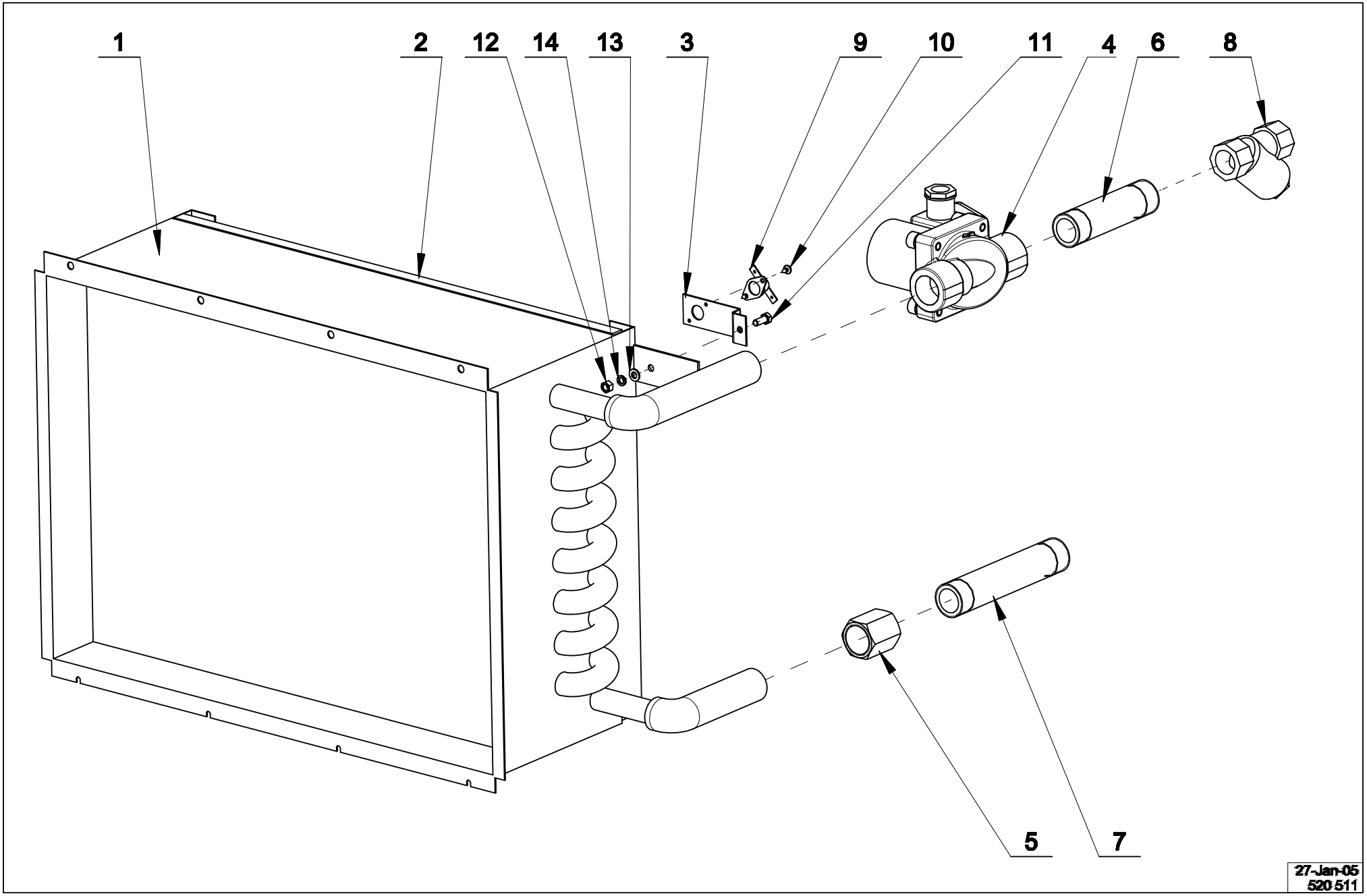

Steam heating: drawing nr. 520511					
1	530409	Steam exchanger double-row, applicable for 7-10 bar	Échangeur à vapeur, valable pour 7-10 bar	Dampfaustauscher zweireihig, gültig für 7-10 bar	Intercambiador de vapor, válido para 7-10 bar
1	530410	Steam exchanger four-rowed, applicable for 3-6 bar	Échangeur à vapeur, 3-6 bar	Dampfaustauscher vierreihig 3-6 bar	Intercambiador de vapor, 3-6 bar
2	519027	Filter	Filtre	Filter	Filtro
3	520227	Thermostat holder	Support du thermostat	Halter Thermostat	Soporte del termóstato
4	516718	Steam valve with coil, 50Hz	Soupape à vapeur avec bobine, 50Hz	Dampfventil mit Spule, 50Hz	Válvula de vapor con bobina, 50Hz
4	514166	Steam valve without coil, 60Hz	Soupape à vapeur sans bobine, 60Hz	Dampfventil ohne Spule, 60Hz	Válvula de vapor sin bobina, 60Hz
4	516717	Coil, 60Hz	Bobine, 60Hz	Spule, 60Hz	Bobina, 60Hz
5	X01140400514	Insert tube	Manchon	Rohrstutzen	Boquilla
6	517236	Tube	Tuyau	Rohr	Tubo
7	314G00017524	Tube	Tuyau	Rohr	Tubo
8	405054057006	Steam filter 3/4“	Filtre à vapeur 3/4“	Dampffilter 3/4“	Filtro de vapor 3/4“
9	514127	Sensor	Capteur	Fühler	Captador
10	517238	Screw ST3,5x6,5	Vis à tôle ST3,5x6,5	Blechschraube ST3,5x6,5	Tornillo para hojalata ST3,5x6,5
11	PRI202001001	Bolt M5x12	Vis M5 x 12	Schraube M 5 x 12	Tornillo M5x12
12	310934240005	Nut M5	Ecrou M5	Mutter M5	Tuerca M5
13	311125000005	Washer 5,3	Rondelle 5,3	Unterlegscheibe 5,3	Arandela 5,3
14	311127000005	Washer 5	Rondelle 5	Unterlegscheibe 5	Arandela 5
15	273454410020	Connecting hose, (not shown)	Tuyau de conection, (n’est pas représenté)	Anschlußschlauch, (nicht abgebildet)	Manguera de enlace, (no aparece en la imagen)

VENTILATOR

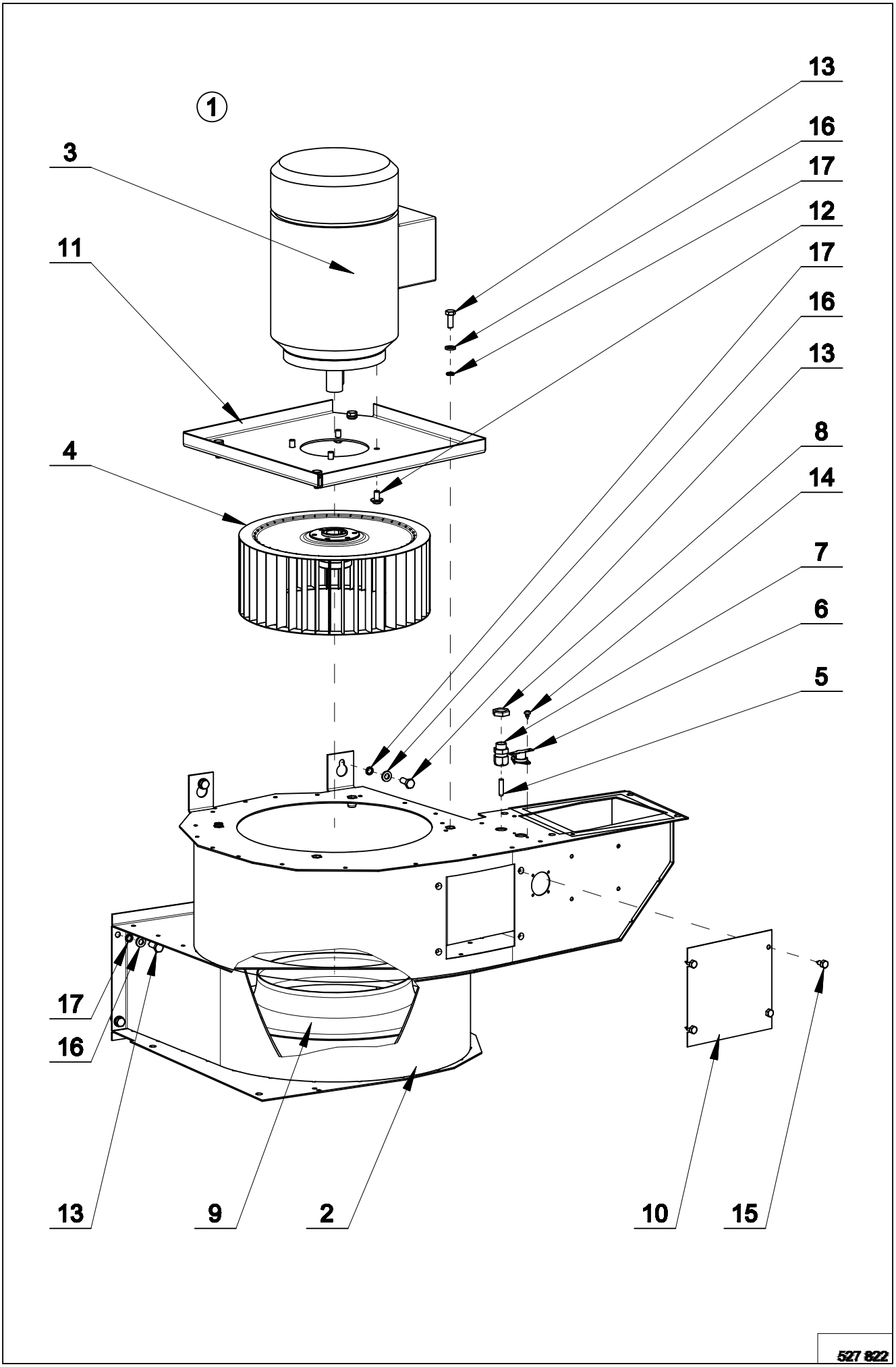

Ventilator: drawing nr. 527822					
1	525452	Ventilator complete, 3ph	Ventilateur complet, 3ph	Lüfter komplett, 3ph	Ventilador completo, 3ph
1	525451	Ventilator complete, 1ph	Ventilateur complet, 1ph	Lüfter komplett, 1ph	Ventilador completo, 1ph
2	525453	Ventilator welded	Ventilateur soudé	Lüfter - Schweißteil	Ventilador de la pieza soldada
3	518639	Motor 0,75kW, 3ph	Moteur 0,75kW, 3ph	Motor 0,75kW, 3ph	Motor 0,75kW, 3ph
3	518640	Motor 0,75kW, 1ph	Moteur 0,75kW, 1ph	Motor 0,75kW, 1ph	Motor 0,75kW, 1ph
4	102413	Ventilator	Ventilateur	Lüfter	Ventilador
5	534930	Temperature sensor	Sonde thermostat	Thermostatgeber	Órgano del sentido de termóstato
6	514016	Safety thermostat	Thermostat de sécurité	Sicherheitsthermostat	Termóstato de seguridad
7	101405	Swivel M12	Traversée de câbles M12	Kabeldurchführung M12	Boquilla de paso M12
8	101415	Swivel nut M12	Écrou de la traverse M12	Mutter der Durchführung M12	Tuerca del manguito pasante M12
9	101863	Flange	Bride	Flansch	Brida
10	525070	Cover plate	Tôle de recouvrement	Abdeckblech	Lámina de cubierta
11	525459	Flange	Bride	Flansch	Brida
12	506012	Bolt M6x10	Vis M6x10	Schraube M6x10	Tornillo M6x10
13	309933000616	Bolt M6x16	Vis M6x16	Schraube M6x16	Tornillo M6x16
14	517238	Screw ST3,5x6,5	Vis à tôle ST3,5x6,5	Blechschraube ST3,5x6,5	Tornillo para hojalata ST3,5x6,5
15	100218	Screw ST4,8x13	Vis à tôle ST4,8x13	Blechschraube ST4,8x13	Tornillo para hojalata ST4,8x13
16	311125000006	Washer 6,4	Rondelle 6,4	Unterlegscheibe 6,4	Arandela 6,4
17	311127000006	Washer 6	Rondelle 6	Unterlegscheibe 6	Arandela 6

EXHAUST

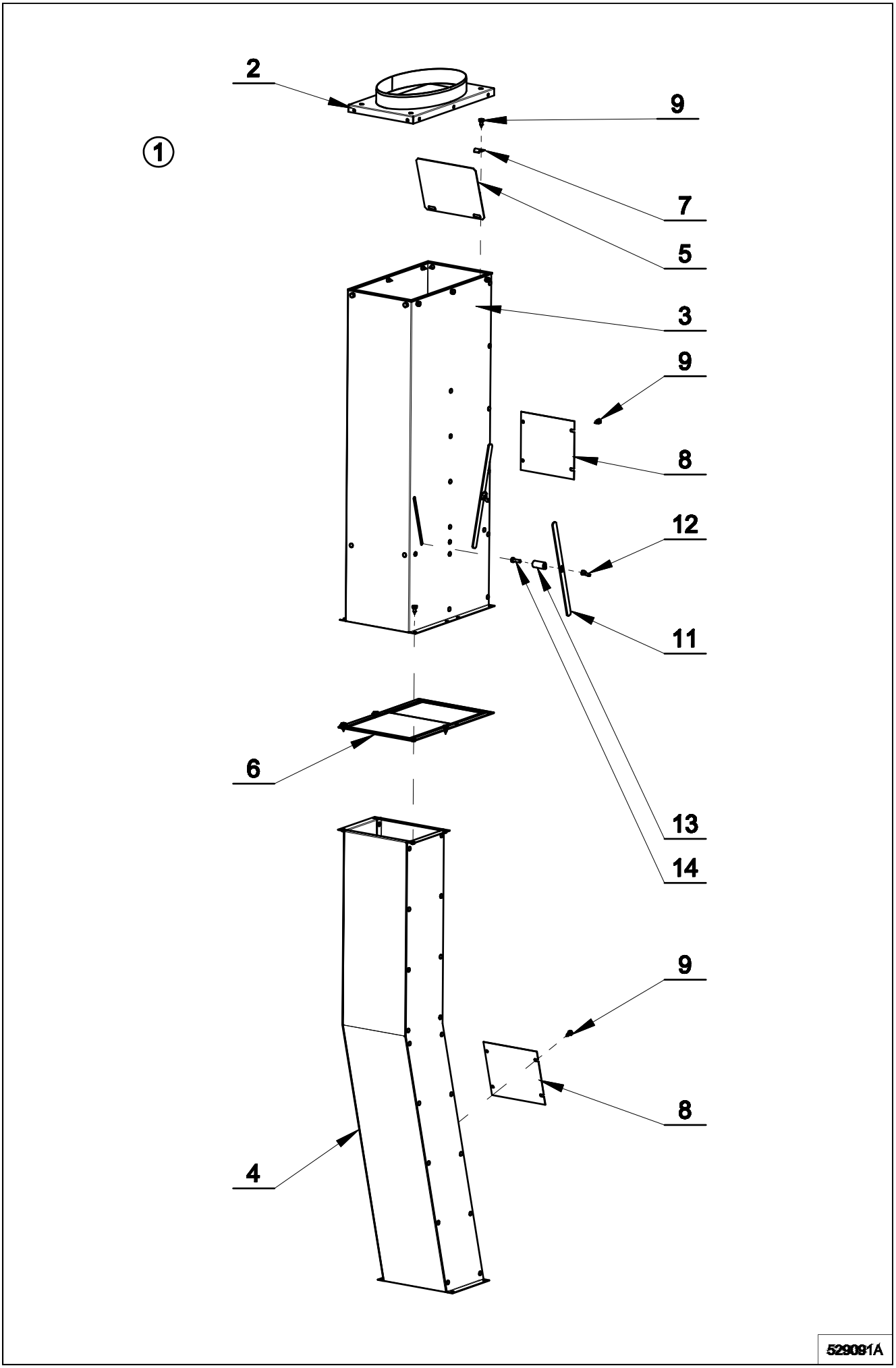

Exhaust: drawing nr. 529091A

1	527815	Exhaust complete, applicable for 13kg (27lb)	Élément de soufflage plein, valable pour les 13kg (27lb)	Auspuff komplett, gilt für 13 kg (27 Lb)	Escape completo, válido para 13kg (27lb)
1	524557	Exhaust complete, applicable for 13/13kg (27/27lb)	Élément de soufflage plein, valable pour les 13/13kg (27/27lb)	Auspuff komplett, gilt für 13/13kg (27/27lb)	Escape completo, válido para 13/13kg (27/27lb)
2	526817	Connection	Passage	Übergang	Paso
3	534924	Upper exhaust	Élément desoufflage supérieur	Auspuff oben	Escape superior
4	524559	Lower exhaust, applicable for 13/13kg (27/27lb)	Élément de soufflage inférieur, valable pour les 13/13kg (27/27lb)	Auspuff unten, gilt für 13/13 kg (27/27 Lb)	Escape inferior completo, válido para 13/13kg (27/27lb)
5	525094	Flap	Valve	Klappe	Válvula
6	527750	Exhaust switch, applicable for 13kg (27lb)	Raccordement de l´élément de soufflage, valable pour les 13kg (27lb)	Umschaltung Auspuff, gilt für 13 kg (27 Lb)	Conmutador del escape, válido para 13kg (27lb)
6	524568	Exhaust switch, applicable for 13/13kg (27/27lb)	Raccordement de l´élément de soufflage, valable pour les 13/13kg (27/27lb)	Umschaltung Auspuff, gilt für 13/13kg (27/27lb)	Conmutador del escape, válido para 13/13kg (27/27lb)
7	525096	Clip	Agrafe	Schelle	Anillo de sujeción
8	525070	Cover plate	Tôle de recouvrement	Abdeckblech	Lámina de cubierta
9	100218	Screw ST4,8x13	Vis à tôle ST4,8x13	Blechschraube ST4,8x13	Tornillo para hojalata ST4,8x13
11	534922	Plug	Bouchon	Stopfen	Tapón
12	534929	Nut M5	Ecrou M5	Mutter M5	Tuerca M5
13	534900	Flap stop-end	Butée d´arrêt du clapet	Klappenanschlag	Tope del clapete
14	309933000516	Bolt M5x16	Vis M5x16	Schraube M5x16	Tornillo M5x16

DRIVE

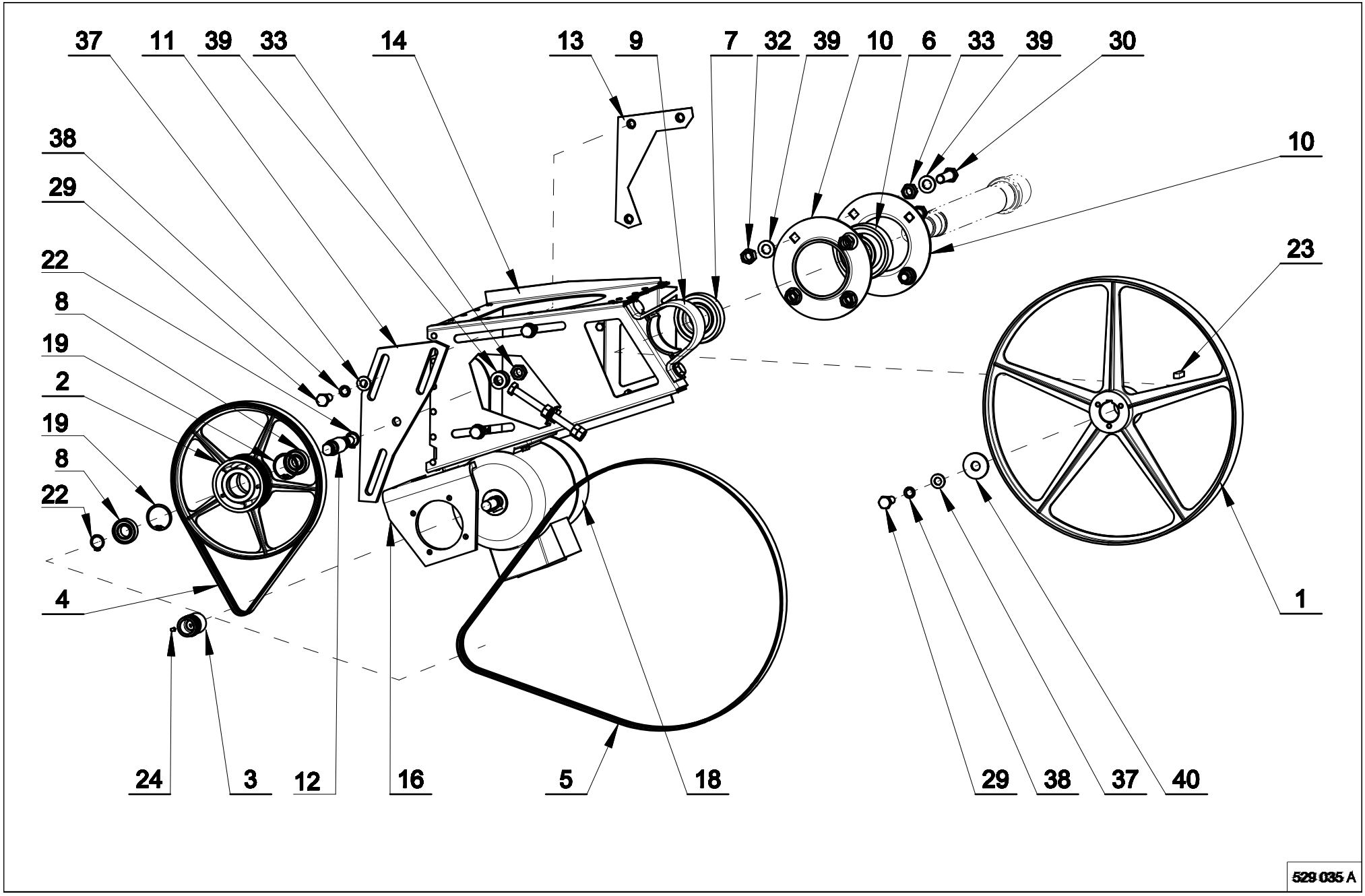
37
11
39
33
14
13
9
7
32
39
10
6
33
39
30
38
29
22
8
19
2
19
8
22
4
24
3
12
16
5
18
10
23
1
29
38
37
40
529 035 A

Drive: drawing nr. 529035A					
1	523731	Double drum pulley	Double poulie à courroie du tambour	Doppelriemenscheibe Trommel	Polea doble del tambor
2	534727	Pulley	Courroie	Riemenscheibe	Polea
3	528952	Motor pulley, 3ph, 50Hz	Poulie à courroie du moteur, 3ph, 50Hz	Motorriemenscheibe, 3ph, 50Hz	Polea del motor, 3ph, 50Hz
3	534666	Motor pulley, 1ph, 50Hz	Poulie à courroie du moteur, 1ph, 50Hz	Motorriemenscheibe, 1ph, 50Hz	Polea del motor, 1ph, 50Hz
3	545523	Motor pulley, 3ph, 60Hz	Poulie à courroie du moteur, 3ph, 60Hz	Motorriemenscheibe, 3ph, 60Hz	Polea del motor, 3ph, 60Hz
3	545524	Motor pulley, 1ph, 60Hz	Poulie à courroie du moteur, 1ph, 60Hz	Motorriemenscheibe, 1ph, 60Hz	Polea del motor, 1ph, 60Hz
4	528951	Belt	Courroie	Riemen	Correa
5	528950	Belt	Courroie	Riemen	Correa
6	514004	Bearing	Roulement	Lager	Cojinete
7	514006	Bearing	Roulement	Lager	Cojinete
8	326000600300	Bearing	Roulement	Lager	Cojinete
9	515570	Bearing house	Chambre de palier	Lagerbock	Caja de lata
10	514008	Flange steel bearing body	Couvercle	Kappe	Cubierta
11	528947	Tensioning board	Planche de l'étirement	Spannungsplatte	Tabla de tensado
12	534728	Shaft of tension	Arbre d'étirement	Welle Spannen	Eje del tensado
13	528948	Supporting plate complete	Tôle de maintien complet	Halteblech komplett	Chapa de sujeción completa
14	529000	Motor bracket	Console du moteur	Konsole Motor	Consola del motor
16	534668	Bracket	Console	Konsole	Consola
18	523725	Motor 0,25kW, 3ph	Moteur 0,25kW, 3ph	Motor 0,25kW, 3ph	Motor 0,25kW, 3ph
18	534665	Motor 0,25kW, 1ph, 208-240V	Moteur 0,25kW, 1ph, 208-240V	Motor 0,25kW, 1ph, 208-240V	Motor 0,25kW, 1ph, 208-240V
19	525196	Securing ring 35	Bague de sûreté 35	Sicherungsring 35	Anillo de seguridad 35
22	515517	Securing ring 17	Bague de sûreté 17	Sicherungsring 17	Anillo de seguridad 17
23	505449	Tongue	Téton	Zapfen	Gorrón
24	309916000408	Bolt M4x8	Vis M4x8	Schraube M4x8	Tornillo M4x8
29	309933001025	Bolt M10x25	Vis M10x25	Schraube M10x25	Tornillo M10x25
30	309933001240	Bolt M12x40	Vis M12x40	Schraube M12x40	Tornillo M12x40
32	310934000012	Nut M12	Ecrou M12	Mutter M12	Tuerca M12
33	310985000012	Nut M12	Ecrou M12	Mutter M12	Tuerca M12
37	311125000010	Washer 10,5	Rondelle 10,5	Unterlegscheibe 10,5	Arandela 10,5
38	311127000010	Washer 10	Rondelle 10	Unterlegscheibe 10	Arandela 10
39	311125000013	Washer 13	Rondelle 13	Unterlegscheibe 13	Arandela 13
40	311902100012	Washer 12	Rondelle 12	Unterlegscheibe 12	Arandela 12

BOX OF ELECTRICAL COMPONENTS FOR ELECTRICAL AND STEAM HEATING

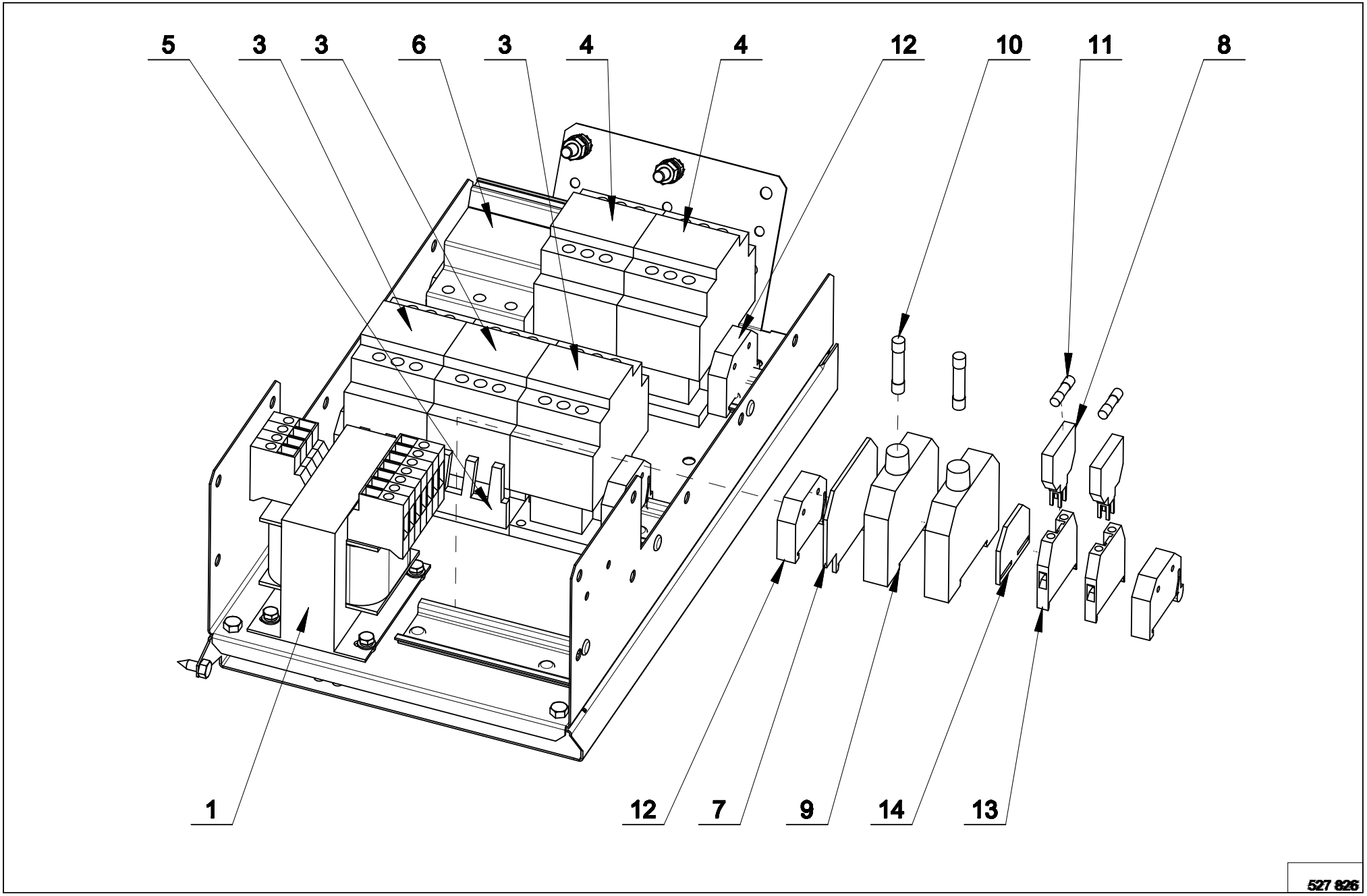

Box of electrical components for electrical and steam heating: drawing nr. 527826					
1	514021	Transformer	Transformateur	Transformator	Transformador
3	510993	Motors contactor	Contacteur des moteurs	Motorschütz	Contactor de los motores
4	510993	Heating contactor, applicable for electrical heating	Contacteur du chauffage, valable pour les chauffages électriques	Heizschütz, gilt für elektrische Heizung	Contactor del calentamiento, válido para el calentamiento eléctrico
4	PRI345022019	Heating contactor, 208-240V, applicable for electrical heating	Contacteur, 208-240V, valable pour les chauffages électriques	Schütz, 208-240V, gilt für elektrische Heizung	Contactor, 208-240V, válido para el calentamiento eléctrico
5	514051	Mechanical interlock	Blocage des contacteurs	Blockierung Schütze	Bloqueo de contactores
6	358251601312	Fuse disconnector, applicable for electrical heating:	Sectionneur à coupe-circuit,	Sicherungstrenner,	Desconectador de fusible,
6		13kg (27lb), 13/13kg (27/27lb) - (380-415V, 440V)	13kg (27lb), 13/13kg (27/27lb) - (380-415V, 440V)	13kg (27lb), 13/13kg (27/27lb) - (380-415V, 440V)	13kg (27lb), 13/13kg (27/27lb) - (380-415V, 440V)
6	358251601311	Fuse disconnector, 13/13kg (27/27lb), el. heating, 208-240V	Sectionneur à coupe-circuit 13/13kg (27/27lb),	Sicherungstrenner 13/13kg (27/27lb),	Cortacircuito de fusible 13/13kg (27/27lb),
6	358251506220	Fuse, applicable for 13kg (27lb), el. heating	Fusible 13kg (27lb) valable pour chauffage à vapeur	Sicherung 13kg (27lb) gilt nicht für Dampfheizung	Fusible 13kg (27lb) válido para calentamiento a vapor
6	358251503240	Fuse, 13/13kg (27/27lb), el. heating, 380-415V, 440V	Fusible 13/13kg (27/27lb), valable pour chauffage à vapeur 380-415V, 440V	Sicherung 13/13kg (27/27lb), gilt nicht für Dampfheizung 380-415V, 440V	Fusible 13/13kg (27/27lb), válido para calentamiento a vapor 380-415V, 440V
6	358503740020	Fuse, 13/13kg (27/27lb), el. heating, 208-240V	Fusible 13/13kg (27/27lb), valable pour chauffage à vapeur 208-240V	Sicherung 13/13kg (27/27lb), gilt nicht für Dampfheizung 208-240V	Fusible 13/13kg (27/27lb), válido para calentamiento a vapor 208-240V
7	346000014010	Cover lid	Couvercle de protection	Abdeckkappe	Tapa de cubierta
8	524654	Fuse plug	Prise pour coupe-circuit	Stecker für Sicherung	Enchufe de fusible
9	346000004010	Fuse clamp	Douille de coupe-circuits	Sicherungsklemme	Borne de fusible
10	514133	Fuse F500mA /500V, 380-415V,440V	Fusible F500mA /500V, 380-415V,440V	Sicherung F500mA /500V, 380-415V,440V	Fusible F500mA /500V, 380-415V,440V
11	PRI401001021	Fuse F4A /250V	Fusible F4A /250V	Sicherung F4A /250V	Fusible F4A /250V
11	345805005020	Fuse T500mA /250V	Fusible T500mA /250V	Sicherung T500mA /250V	Fusible T500mA /250V
12	346000209101	Terminal end	Pièce terminale	Abschlußteil	Pieza de terminación
13	524653	Fuse clamp	Douille de coupe-circuits	Sicherungsklemme	Estuche de fusible
14	524655	Cover lid	Couvercle de protection	Abdeckkappe	Tapa de cubierta
	345000034070	Butt splice, applicable for steam heating, (not shown)	Raccord de serrage, valable pour les chauffages à vapeur, (non représenté sur la figure)	Presskupplung, gilt für Dampfheizung (nicht dargestellt in der Abb.)	Acoplamiento de prensado, válido para el calentamiento a vapor, (no se encuentra en la imagen)

BOX OF ELECTRICAL COMPONENTS FOR GAS HEATING

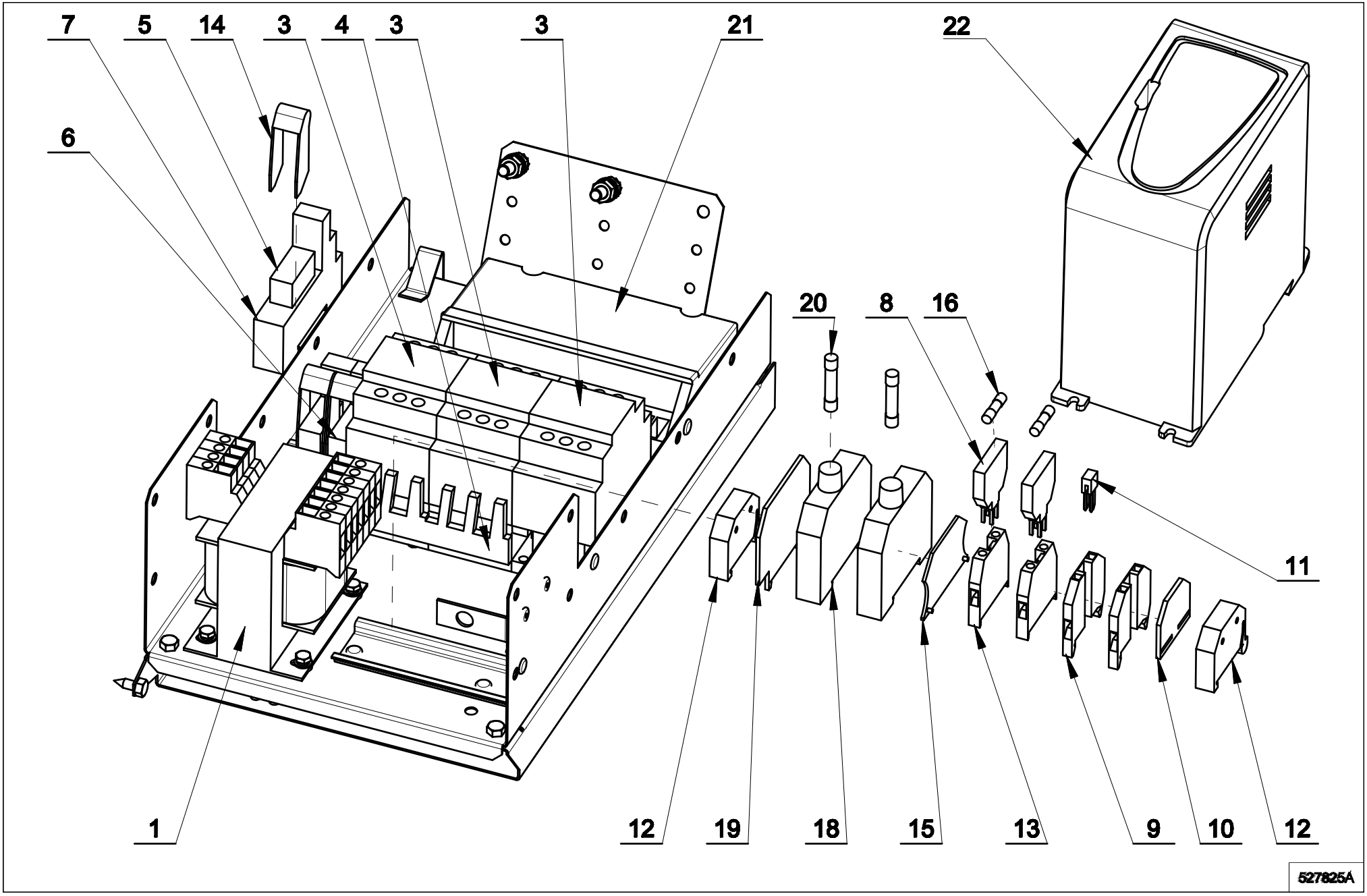

Box of electrical components for gas heating: drawing nr. 527825A					
1	514021	Transformer	Transformateur	Transformator	Transformador
3	510993	Contactor	Contacteur	Schaltschütz	Contactor
3	520195	Bleeder resistance, applicable for 1ph, reversing version	Résistance de décharge, pour 1 phase, avec renversement	Entladewiderstand,gültig für 1-phasig, mit Reversierung	Resistencia de descarga, para 1 fase, con reversibilidad
4	514051	Mechanical interlock	Blocage des contacteurs	Blockierung Schütze	Bloqueo de contactores
5	514057	Relay 24VAC	Relais 24VAC	Relais 24VAC	Relé 24VAC
6	514134	Relay 220VAC	Relais 220VAC	Relais 220VAC	Relé 220VAC
7	506586	Relay socket	Culot du relais	Relaissockel	Casquillo del relé
8	524654	Fuse plug	Prise pour coupe-circuit	Sicherungsstecker	Enchufe de fusible
9	346000280101	Clamp	Borne	Bügel	Brida
10	346000280301	Cover lid	Couvercle de protection	Abdeckkappe	Tapa de cubierta
11	346000280402	Interconnection	Pont de liaison	Verknüpfung	Puente de conexión
12	346000209101	Terminal end	Liaison	Abschlußteil	Pieza de terminación
13	524653	Fuse clamp	Borne à coupe-circuits	Sicherungsklemme	Borne de fusible
14	514135	Clamp for relay	Agrafe pour relais	Schelle für Relais	Abrazadera para relé
15	524655	Cover lid	Couvercle de protection	Abdeckkappe	Tapa de cubierta
16	PRI401001021	Fuse F4A /250V	Fusible F4A /250V	Sicherung F4A /250V	Fusible F4A /250V
16	345805005020	Fuse T500mA /250V	Fusible T500mA /250V	Sicherung T500mA /250V	Fusible T500mA /250V
16	PRI401020021	Fuse 1,6A/250V, 380-415V without N, 440V	Fusible 1,6A/250V, 380-415V sans N, 440V	Sicherung 1,6A/250V, 380-415V ohne N, 440V	Fusible 1,6A/250V, 380-415V sin N, 440V
18	346000004010	Fuse clamp	Borne à coupe-circuits	Sicherungsklemme	Borne de fusible
19	346000014010	Cover lid	Couvercle de protection	Abdeckkappe	Tapa de cubierta
20	514133	Fuse F500 /500V, 380-415V, 440V	Fusible F500 /500V, 380-415V, 440V	Sicherung F500 /500V, 380-415V, 440V	Fusible F500 /500V, 380-415V, 440V
20	345805163032	Fuse F500mA /500V, 380-415V without N, 440V,	Fusible 1,6A/250V, 380-415V sans N, 440V	Sicherung 1,6A/250V, 380-415V ohne N, 440V	Fusible 1,6A/250V, 380-415V sin N, 440V
21	357456010080	Ignition unit	Allumage automatique	Zündautomatik	Automatismo de encendido
22	529121	Frequency inverter	Convertisseur de fréquence	Frequenzwandler	Convertidor de frecuencia
-	-	Nozzle, see „Installation and maintenance manual, chapter 9“	Gicleur, réf.- voir « Manuel d'installation et d'entretien, chapitre 9 »	Düse, Code - siehe „Handbuch für Aufstellung und Wartung, Kap. 9“	Tobera, código –véase el «Manual de instalación y mantenimiento, capítulo 9»

UNDERPRESSURE CLUTCH

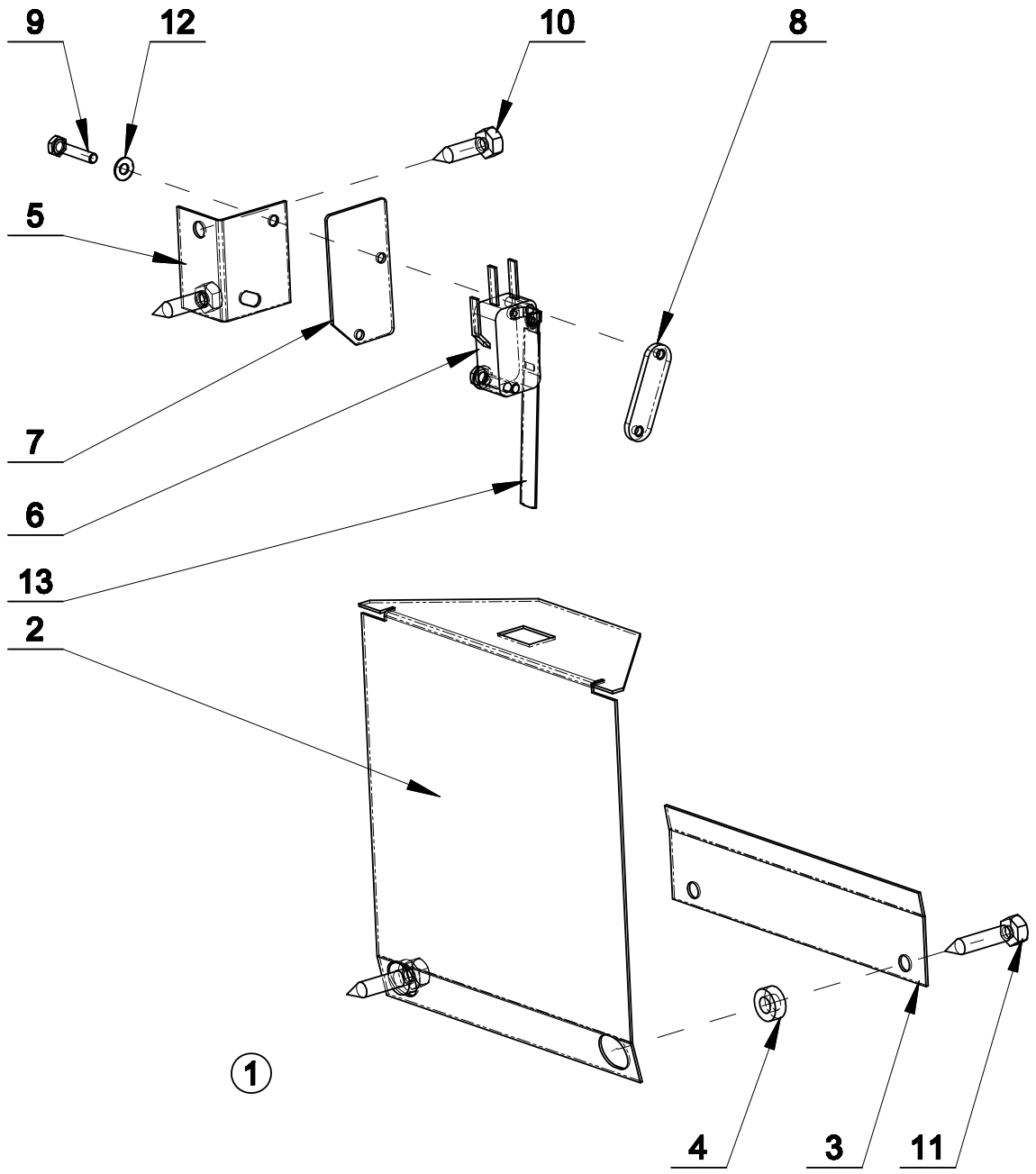

27-Sep-05
521 300

Underpressure clutch: drawing nr. 521300

1	520870	Underpressure clutch complete	Clapet à sous pression complet	Unterdruckklappe komplett	Válvula de depresión completa
2	520805	Clutch	Embrayage	Klappe	Válvula
3	520808	Stop-end	Butée	Anschlag	Tope
4	520804	Distance ring	Bague d'écartement	Distanzring	Anillo distanciador
5	520803	Microswitch bracket	Console du micro-interrupteur	Konsole Mikroschalter	Consola del microinterruptor
6	PRI610028017	Microswitch	Microrupteur	Mikroschalter	Microinterruptor
7	101154	Isolatioin washer	Coussin d´isolation	Isolierunterlegscheibe	Arandela aisladora
8	235119001815	Microswitch nut	Microrupteur ecrou	Mikroshalter Mutter	Tuerca de microinterruptor
9	516623	Bolt M3x16	Vis M3x16	Schraube M3x16	Tornillo M3x16
10	518623	Screw ST4,2x9,5	Vis à tôle ST4,2x9,5	Blechschraube ST4,2x9,5	Tornillo para hojalata ST4,2x9,5
11	520871	Screw ST4,8x19	Vis à tôle ST4,8x19	Blechschraube ST4,8x19	Tornillo para hojalata ST4,8x19
12	311125000003	Washer 3,2	Rondelle 3,2	Unterlegscheibe 3,2	Arandela 3,2
13	517441	Microswitch lever complete	Bras du micro-interrupteur, complet	Mikroschalterarm komplett	Brazo del microinterruptor completo

HUMIDITY SENSOR

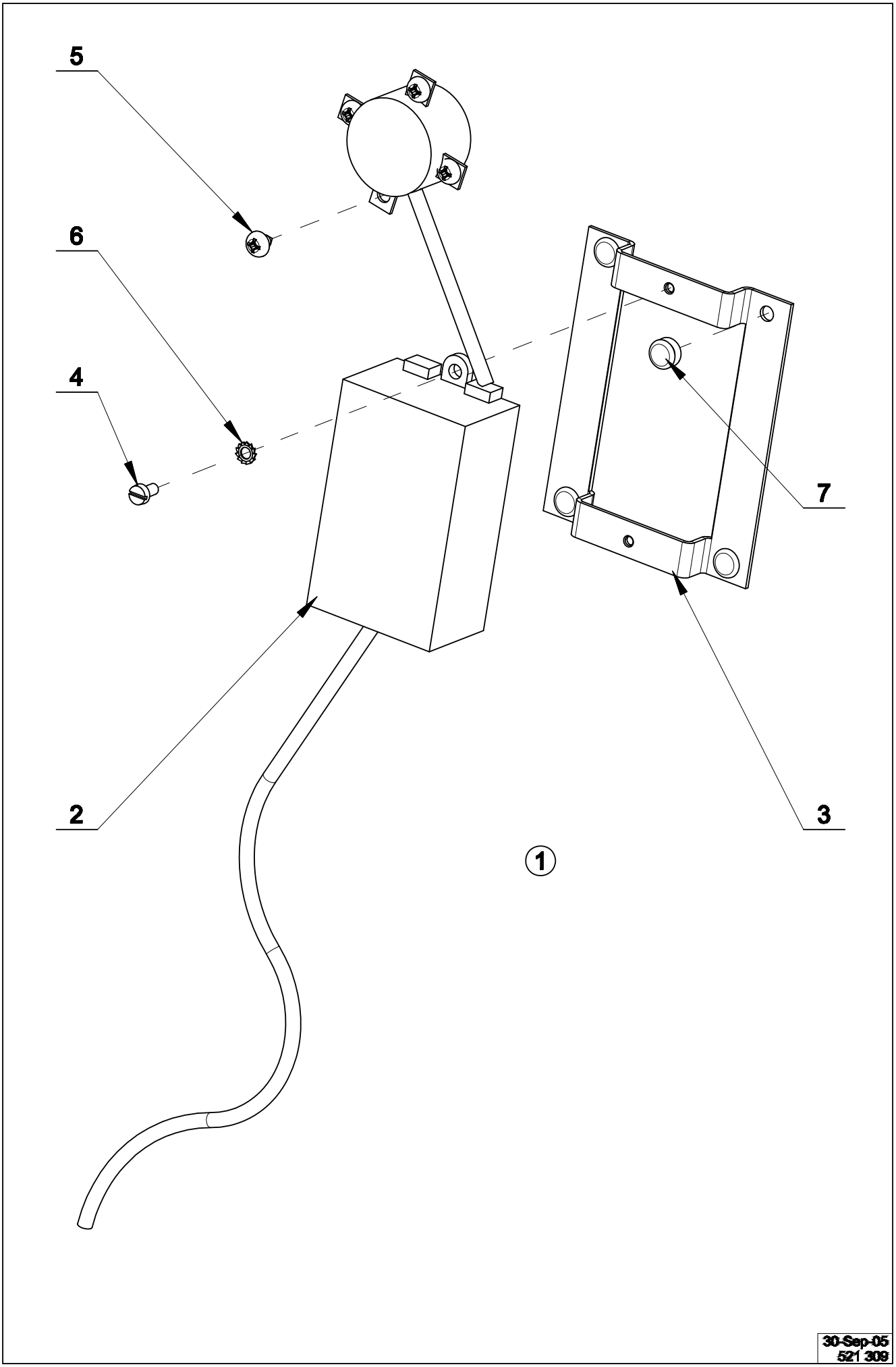

Humidity sensor: drawing nr. 521309					
1	518562	Humidity sensor complete	Sonde d'humidité complet	Feuchtigkeitsfühler komplett	Sensor de humedad completo
2	102456	Humidity sensor	Sonde d'humidité	Feuchtigkeitsfühler	Sensor de humedad
3	518563	Sensor holder	Support de la sonde	Halter Fühler	Soporte del sensor
4	309084000306	Bolt M3x6	Vis M3x6	Schraube M3x6	Tornillo M3x6
5	517238	Screw ST3,5x6,5	Vis à tôle ST3,5x6,5	Blechschraube ST3,5x6,5	Tornillo para hojalata ST3,5x6,5
6	311679800003	Washer with external teeth M3	Rondelle à crans multiples du bord interne M3	Fächerscheibe M3	Arandela en abanico M3
7	313250004063	Rivet 4x6,3	Rivet 4x6,3	Niet 4x6,3	Roblón 4x6,3
	532002	Dust cap humidity sensor, (not shown)	Couvercle du capteur d´humidité anti-poussière, (non représenté sur la figure)	Antistabhaube Feuchtigkeitssensor (nicht abgebildet)	Sensor de la humedad de la capa de polvo.(no mostrado)

STAND, APPLICABLE FOR 13kg

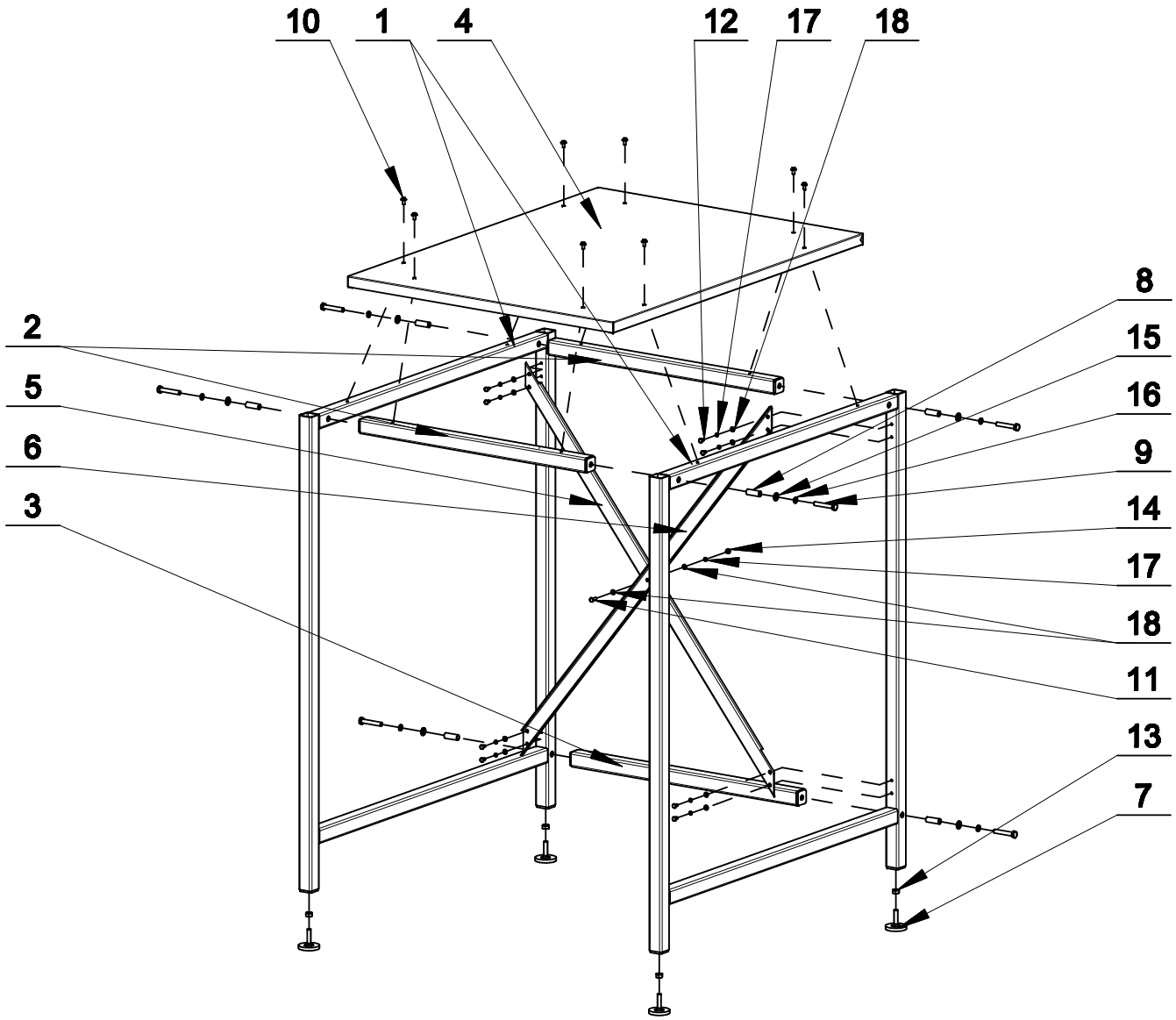

526 835

Stand, applicable for 13kg: drawing nr. 526835					
1	527711	Stand welded	Socle soudé	Gestell - Schweißteil	Base pieza soldada
2	527713	Cross beam	Barre	Querteil	Pared divisoria
3	526827	Cross beam 1	Barre 1	Querteil 1	Pared divisora 1
4	527716	Stand cover	Cache du socle	Gestellabdeckung	Cubierta de la base
5	526820	Reinforcement - crossing	Renfort -	Versteifung-	Refuerzo -
6	526821	Reinforcement - crossing 1	Renfort - 1	Versteifung- 1	Refuerzo - 1
7	PRI504000001	Adjustable foot	Pied réglable	Verstellbarer Fuß	Pata ajustable
8	526824	Distance tube	Tube d'écartement	Distanzrohr	Tubo distanciador
9	506432	Bolt M10x60	Vis M10x60	Schraube M10x60	Tornillo M10x60
10	309595124612	Bolt M6x12	Vis M6x12	Schraube M6x12	Tornillo M6x12
11	309933000616	Bolt M6x16	Vis M6x16	Schraube M6x16	Tornillo M6x16
12	309933000610	Bolt M6x10	Vis M6x10	Schraube M6x10	Tornillo M6x10
13	310934000010	Nut M10	Ecrou M10	Mutter M10	Tuerca M10
14	310934000006	Nut M6	Ecrou M6	Mutter M6	Tuerca M6
15	311125000010	Washer 10,5	Rondelle 10,5	Unterlegscheibe 10,5	Arandela 10,5
16	311127000010	Washer 10	Rondelle 10	Unterlegscheibe 10	Arandela 10
17	311127000006	Washer 6	Rondelle 6	Unterlegscheibe 6	Arandela 6
18	311125000006	Washer 6,4	Rondelle 6,4	Unterlegscheibe 6,4	Arandela 6,4
	527710	Stand complete, stainless steel imitation	Socle plein, imitation inox	Gestell komplett, Imitation NiRo- Stahl	Base completa, imitación de inoxidable
	526828	Stand complete, stainless steel	Socle plein, en inox	Gestell komplett, NiRo- Stahl	Base completa, inoxidable

TRAVELLING STAND, APPLICABLE FOR 13kg

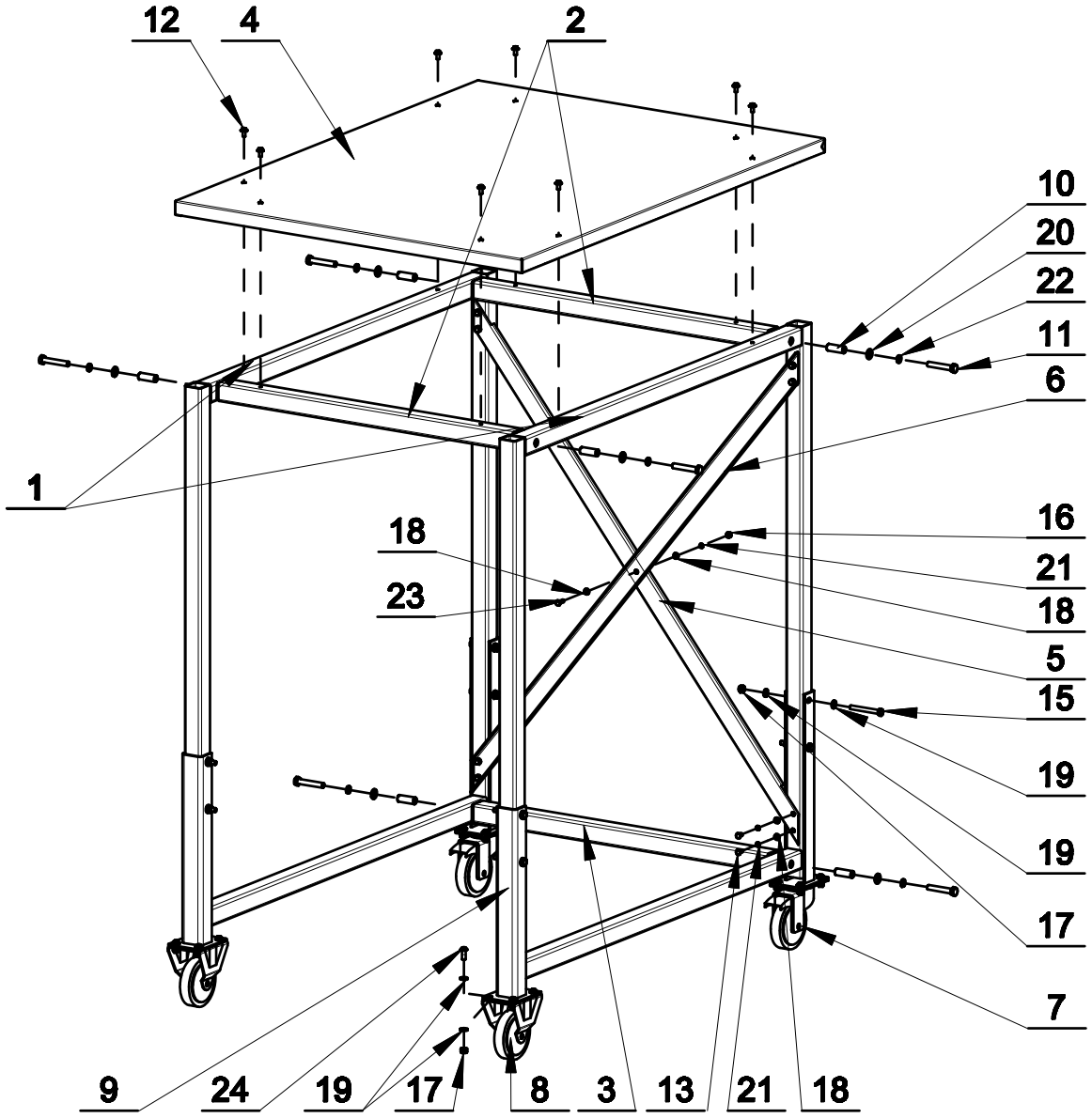

534806

Travelling stand, applicable for 13kg: drawing nr. 534806					
1	526909	Travelling stand welded	Support mobile - pièce soudée	Gestell fahrbar, Schweißteil	Pedestal móvil pieza soldada
2	527713	Cross beam	Traverse	Zwischenwand	Viga
3	526827	Cross beam 1	Traverse 1	Zwischenwand 1	Viga 1
4	527716	Stand cover	Cache du support	Abdeckung Gestell	Cubierta de la base
5	526935	Reinforcement - crossing 2	Armature - croix 2	Versteifung - Kreuz 2	Refuerzo - cruz 2
6	526936	Reinforcement - crossing 3	Armature - croix 3	Versteifung – Kreuz 3	Refuerzo - cruz 3
7	534802	Swivelling wheel with break	Rondelle rotative avec frein	Drehrädchen mit Bremse	Rueda giratoria con freno
8	534803	Fixed wheel	Rondelle fixe	Rädchen festes	Rueda fija
9	534804	Supporting foot welded	Pied d´appui de la pièce soudée	Stützfuß, Schweißteil	Pata de apoyo soldadura
10	526824	Distance tube	Tube d'écartement	Distanzrohr	Tubo distanciador
11	506432	Bolt M10x60	Vis M6x16	Schraube M6x16	Tornillo M6x16
12	309595124612	Bolt M6x12	Vis M6x16	Schraube M6x16	Tornillo M6x16
13	309933000610	Bolt M6x10	Vis M6x10	Schraube M6x10	Tornillo M6x10
15	309933000870	Bolt M8x70	Vis M8x70	Schraube M8x70	Tornillo M8x70
16	310934000006	Nut M6	Ecrou M6	Mutter M6	Tuerca M6
17	310985000008	Nut M8	Ecrou M8	Mutter M8	Tuerca M8
18	311125000006	Washer 6,4	Rondelle 6,4	Unterlegscheibe 6,4	Arandela 6,4
19	311125000008	Washer 8,4	Rondelle 8,4	Unterlegscheibe 8,4	Arandela 8,4
20	311125000010	Washer 10,5	Rondelle 10,5	Unterlegscheibe 10,5	Arandela 10,5
21	311127000006	Washer 6	Rondelle 6	Unterlegscheibe 6	Arandela 6
22	311127000010	Washer 10	Rondelle 10	Unterlegscheibe 10	Arandela 10
23	309933000616	Bolt M6x16	Vis M6x16	Schraube M6x16	Tornillo M6x16
24	309159324820	Bolt M8x20	Vis M8x20	Schraube M8x20	Tornillo M8x20